ALUMINIUM ONDERDAK - PLAFOND ALUMINIUM

MALUWI

Montagehandleiding

Notice de montage

EXTERIORLIVING
BY VALCKE

INHOUDSTAFEL
TABLE DES MATIÈRES

01. Belangrijke veilgheidsvoorschriften..... p. 03
- Importantes précautions de sécurité

02. Gereedschap - Outils ..... p. 03

03. Onderdelen - Accessoires..... p. 04

04. Montagehandleiding - Notice de montage..... p. 06

4.1. Voorbereidend werk - travail préparatoire. p. 06
6.1.1. Algemeen voorbereidend werk.....p. 06
- Général travail préparatoire
6.1.2. Voorbereidend werk LED.....p. 06
- travail préparatoire LED

4.2. Randprofielen - profils de bord..... p. 08

4.3. Railprofielen - Profil de rail ..... p. 13

4.4. Planken - Planchettes ..... p. 18

4.5. Afwerkcover - Cache de finition..... p. 23
4.5.1. Zonder LED - sans LED..... p. 23
4.5.2. met LED - avec LED..... p. 24

05. Notities - Notes.....p. 26

HARTELIJK GEFELICITEERD

met de aankoop van uw Exterior Living product. Dit product is vervaardigd uit hoogkwalitatieve en duurzame materialen.

Hierbij vindt u de handleiding om uw product te plaatsen. Gelieve de handleiding aandachtig te lezen en te bewaren voor latere raadpleging. Volg steeds alle toepasselijke veiligheidsvoorschriften.

FÉLICITATIONS

avec l'achat de votre produit Exterior Living. Ce produit est faite de matériaux durables et de haute qualité.

Vous trouverez ci-joint le manuel pour installer votre produit. Veuillez lire attentivement le manuel et le conserver pour référence ultérieure. Respectez toujours toutes les règles de sécurité applicables.

01. BELANGRIJKE VEILIGHEIDSVOORSCHRIFTEN IMPORTANTES PRÉCAUTIONS DE SÉCURITÉ

Gelieve de handleiding aandachtig te lezen en te bewaren voor latere raadpleging. Volg steeds alle toepasselijke veiligheidsvoorschriften.

- Deze constructie dient geplaatst te worden door een vakman.
- Draag veiligheidskledij en werk altijd op een veilige manier.
- De montage dient met minimum 2 personen uitgevoerd te worden.
- Controleer eerst of alle onderdelen en materialen aanwezig zijn en of ze onbeschadigd zijn. Indien u een beschadiging vaststelt en dit onderdeel zo is geleverd: monteer het onderdeel dan niet. Maak foto's van het betreffende onderdeel en contacteer de klantendienst van Exterior Living. Wij zullen zo snel mogelijk een passende oplossing bieden. Indien u het onderdeel met beschadiging of defect monteert, kan deze niet meer omgeruild worden en kan Exterior Living hiervoor geen oplossing kan bieden.
- Zorg dat u op de hoogte bent van eventuele nutsvoorzieningen in de bevestigingswanden (leidingen van gas, water of elektriciteit)
- Hou kinderen en huisdieren op een veilige afstand van de bouwwerf.
- Elke wijziging aan het product, door de klant of installateur, kan er voor zorgen dat de garantie niet meer van toepassing is.
- De grond- en muurbevestigingen worden niet meegeleverd aangezien deze afhankelijk zijn van het type ondergrond. Deze dienen voorzien te worden door de installateur.

Veuillez lire attentivement la notice et conservez-la pour une consultation ultérieure. Suivez toujours toutes les consignes de sécurité.

- Cette construction doit être placée par un professionnel.
- Portez toujours des vêtements de sécurité et travaillez de manière sécuritaire.
- Le montage doit être effectué avec un minimum de 2 personnes.
- Vérifiez d'abord que toutes les pièces et tous les matériaux sont présents et qu'ils ne sont pas endommagés. Si vous constatez un dommage et que cette pièce est livrée en tant que telle: ne montez pas la pièce. Prenez des photos de la pièce concernée et contactez le service clientèle de Exterior Living. Nous proposerons une solution adaptée dans les meilleurs délais. Si vous montez la pièce endommagée, vous ne pourrez plus la remplacer et Exterior Living ne pourra pas donner une solution adaptée.
- Assurez-vous de connaître les éventuels utilitaires dans les murs de montage (conduites de gaz, d'eau ou d'électricité)
- Gardez les enfants et les animaux domestiques à une distance de sécurité du chantier de construction.
- Toute modification du produit, par le client ou installateur, peut causer que la garantie n'est plus applicable.
- Les supports muraux et au sol ne sont pas fournis car ils dépendent du type de surface. Ceux-ci doivent être fournis par l'installateur.

02. GEREEDSCHAP - OUTILS

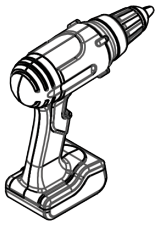

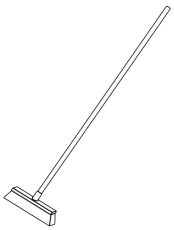

03. ONDERDELEN - ACCESSOIRES

1	Aluminium plank n131	Planchette en aluminium n131
2	Aluminium eindplank n131	Planchette de bord en aluminium n131
3	Aluminium randprofiel	Profil de bord en aluminium
4	Aluminium afwerkcover	Cache de finition en aluminium
5	Railprofiel n131 [1834mm]	Profil de rail n131 [1834mm]
6	Railprofiel n131 [917mm]	Profil de rail n131 [917mm]
7	Railprofiel n131 verkort	Profil de rail n131 raccourci
8	Railprofiel n131 eind	Profil de rail n131 de bord
9	Anti-trap clips	Anti-dénivelé clips
10	Zelftappende schroef galva 3,9 x 25 mm	Vis autotaraudeuse galva 3,9 x 25 mm
11	Randprofiel verbinding	Connection profil de bord
12	Wildverband verbinding	Connection appareillage aléatoire
	MALUWI SPECIFIEKE ONDERDELEN	**OPTIONS : PANNEAUX EN ALUMINIUM**
13	Spaanplaatschroef galva 4,5 x 50 mm	Vis à aggloméré galva 4,5 x 50 mm
14	Zelftappende schroef galva 3,9 x 45 mm	Vis autotaraudeuse galva 3,9 x 45 mm
15	Houten lat [32x56mm]	Latte en bois [32x56mm]
	OPTIES: LED VERLICHTING	**OPTIONS : PAROIS ET PORTE COULISSANTE**
16	Aluminium afwerkcover voor LED	Cache de finition en aluminium pour LED
17	Diffuser	Diffuser
18	LED-driver-sturingsmodule	Module de commande LED - transformateur
19	Somfy afstandsbediening	Télécommande Somfy Sito 1 canal
20	3 polige kabel (230VAC)	Câble 3 pôles (230VAC)
21	Bevestigingssokkel	Base de montage
22	Snelbinder	Collier serrage plastique
23	Nagelklem	Attache câble à clou
24	Wago 2	Wago 2
25	Wago 3	Wago 3
26	2 polige kabel (24VDC)	Câble 2 pôles (24VDC)
27	Aftakdoos	Boîte de jonction

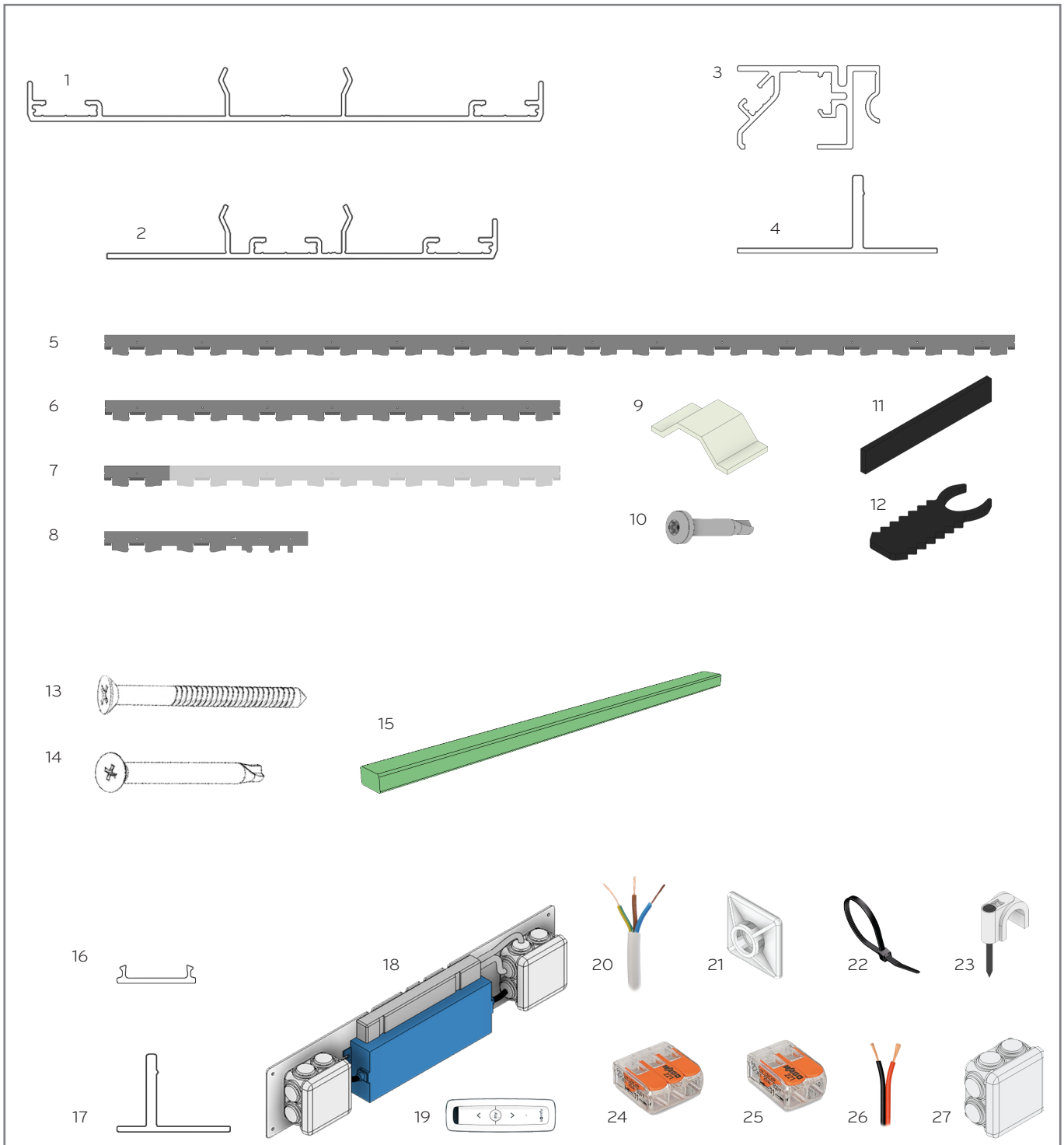
1
2
3
4
5
6
7
8
9
10
11
12
13
14
15
16
17
18
19
20
21
22
23
24
25
26
27

04. MONTAGEHANDLEIDING - NOTICE DE MONTAGE

4.1 VOORBEREIDEND WERK - TRAVAIL PRÉPARATOIRE

01

Let er bij het installeren van de kepers op dat de onderkant ervan horizontaal is.
Lors de l'installation des chevrons, assurez-vous que le bas de ceux-ci est horizontal.

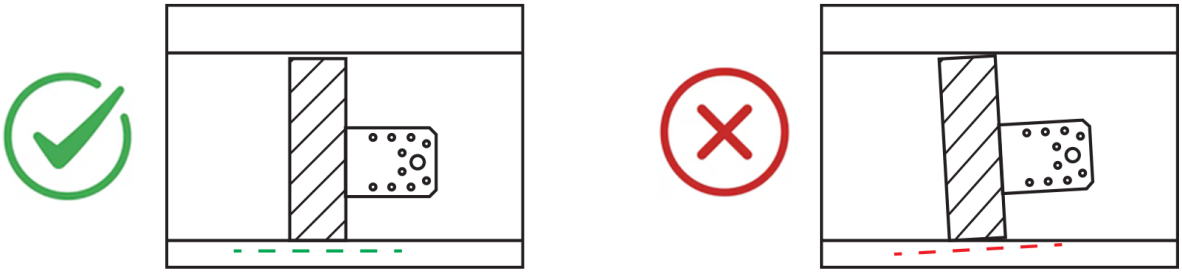

02

Installeer op de kopse kant van de constructie de meegeleverde houten latten [32x56]mm om de zaagcovers te bevestigen. Schroef elke 60cm.
Installez une latte de bois fournies [32x56]mm sur le côté extrémité de la construction pour fixer les caches de scie. Visser tous les 60 cm.

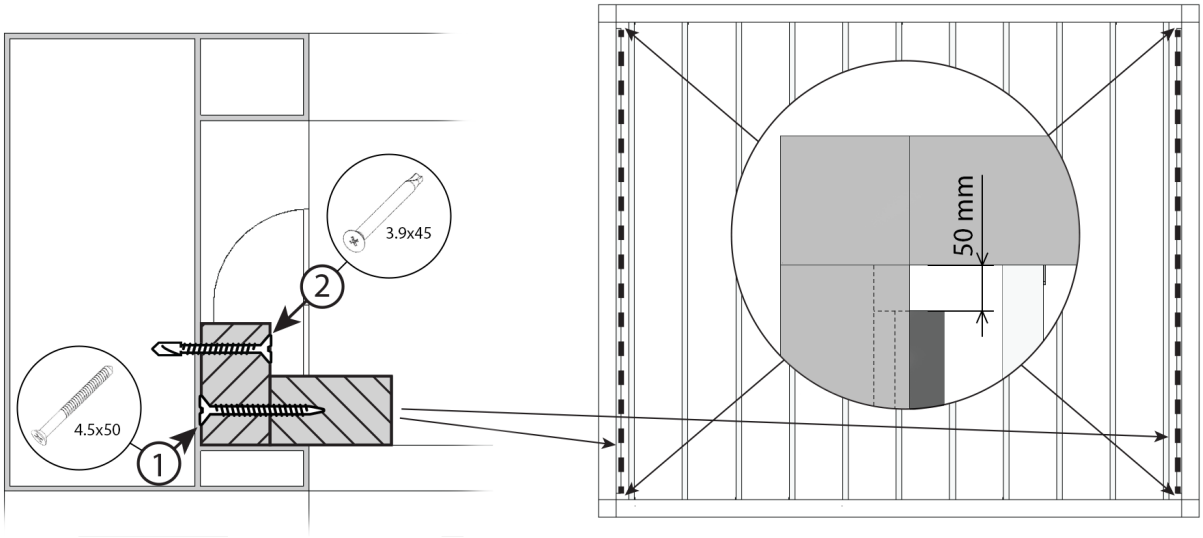

4.1.1 VOORBEREIDEND WERK LED - TRAVAIL PRÉPARATOIRE LED

01

Voorzie de stroomtoevoer aan de hoge kant van het dak. In de paal is een gat voorzien waar de 230VAC kabel doorgevoerd kan worden. Zorg dat de toevoer normconform is.

L'approvisionnement en électricité est prévue sur le côté haut du toit. Un trou est prévu dans le poteau pour le passage du câble 230VAC. Veillez à ce que l'approvisionnement en électricité soit conforme aux normes.

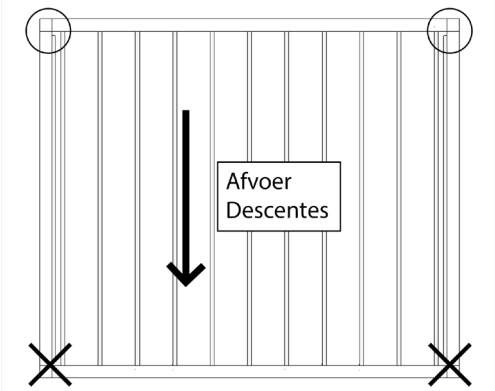

02

Trek voorzichtig de stroomtoevoerkabel door de paal bij het monteren van de palen op de paalvoeten.

Tirez soigneusement approvisionnement en électricité via le poteau lors du montage des poteaux sur les pieds des poteaux.

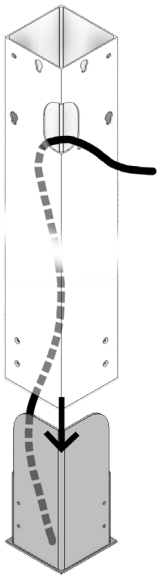

Bevestig de trekontlasting voor de kabel. Zorg dat ervoor dat de kabel geen scherpe randen raakt.

Fixez une décharge de traction sur le câble. Veillez à ce que le câble n'entre pas en contact avec des arêtes vives.

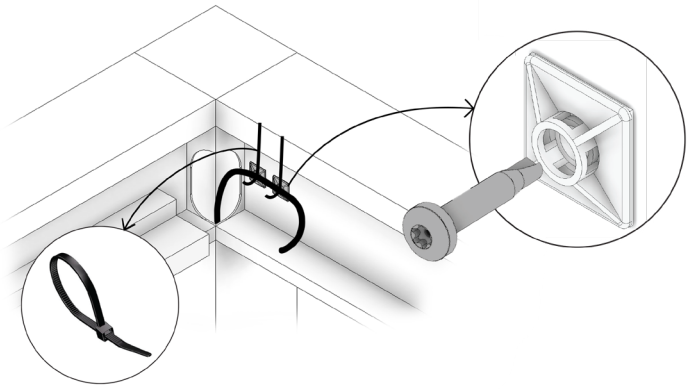

03

Plaats de LED-Driver-sturingsmodule op de dichtstbijzijnde keper met 4 schroeven.
Sluit de stroomtoevoer aan op de LED-Driver-sturingsmodule.

Placez le module de commande LED - transformateur sur le chevron le plus proche avec 4 vis.
Connectez approvisionnement en électricité au module de commande LED - transformateur.

Bovenaanzicht - Vue de dessus

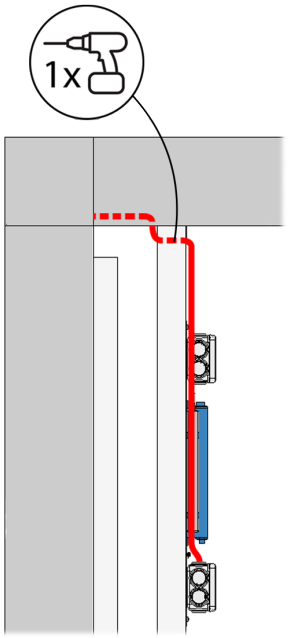

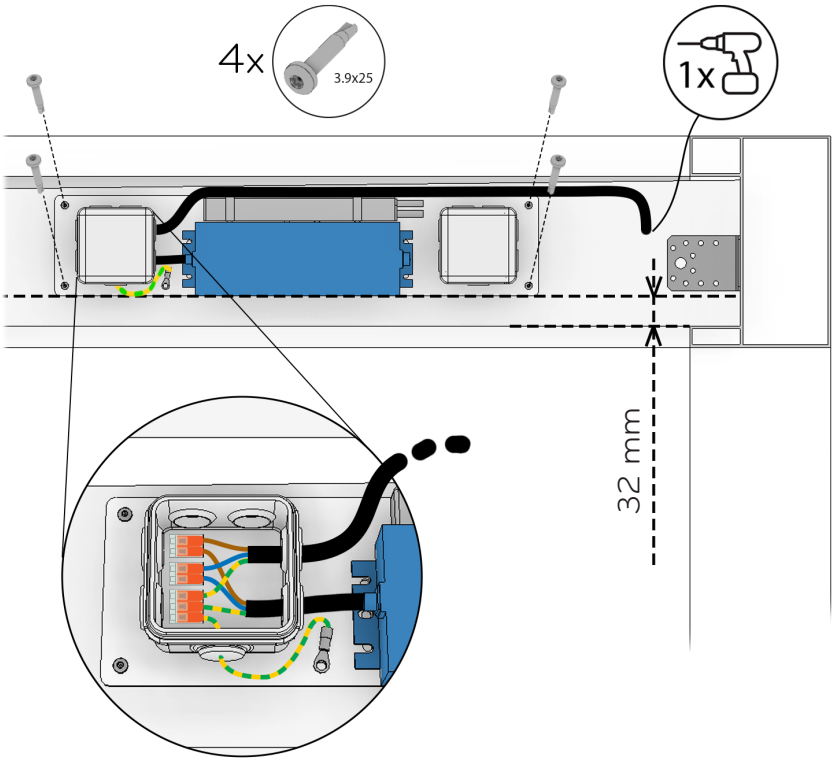

Aansluiting van de ledsturingsmodule

Connexion du module de commande LED - transformateur

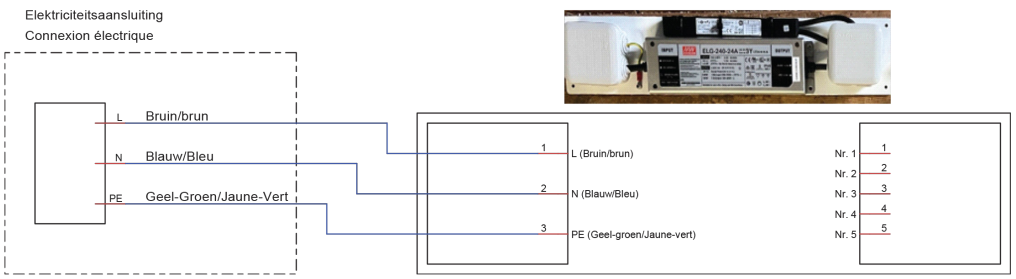

4.2 RANDPROFIELEN - PROFILS DE BORD

01 KOPSE KANT - CÔTÉ

Afmeting - Dimension a = 100mm
Afmeting - Dimension b = 500mm

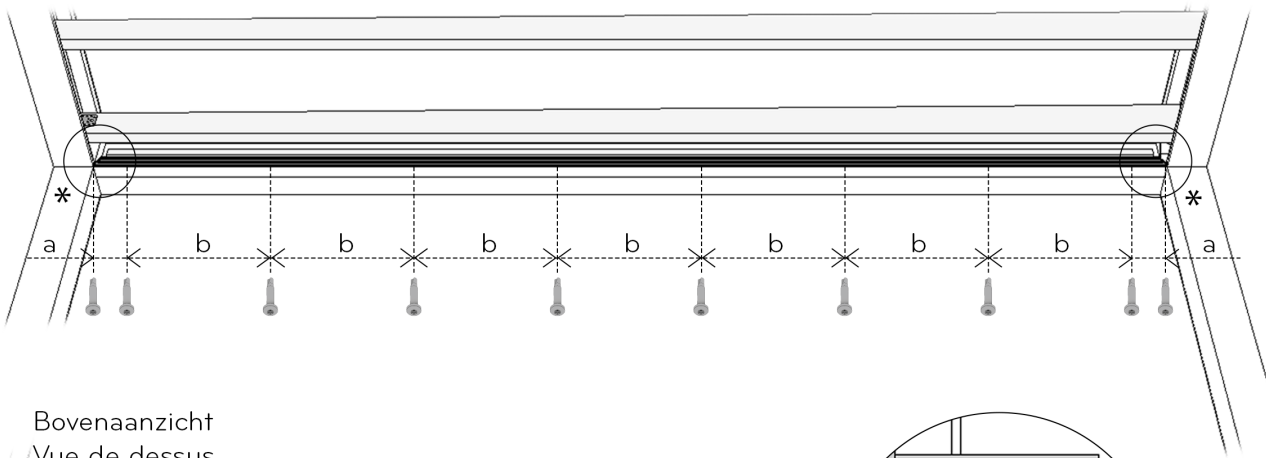

Bovenaanzicht
Vue de dessus

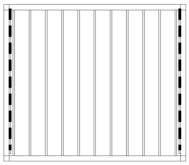

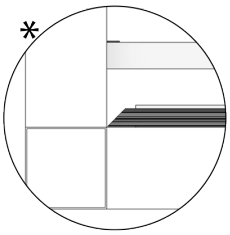

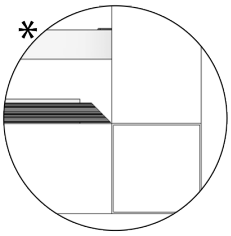

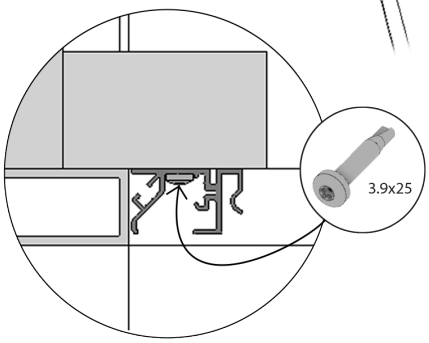

02 LANGSKANTEN OVERZICHT - CÔTÉ LONGITUDINALE RÉSUMÉ

OPGELET! ER ZIJN 2 TYPES / ATTENTION! IL Y A 2 TYPES
Controleer de verstekken om te weten welk type het is.
Vérifiez les angles aux extrémités pour savoir de quel type il s'agit.

Bovenaanzicht / Vue de dessus

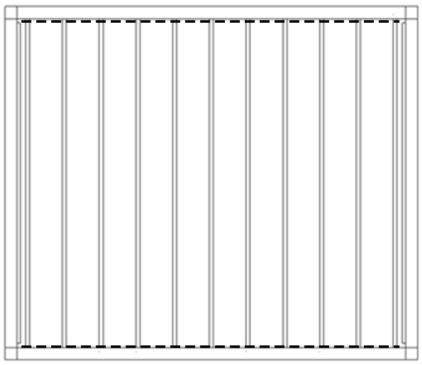

Type 1: 1 profiel - 1 profile

Type 2: 2 profielen met connectie stuk - 2 profils avec pièce de connexion

03 LANGSKANT TYPE 1 - CÔTÉ LONGITUDINALE TYPE 1

Afmeting - Dimension a = 15mm

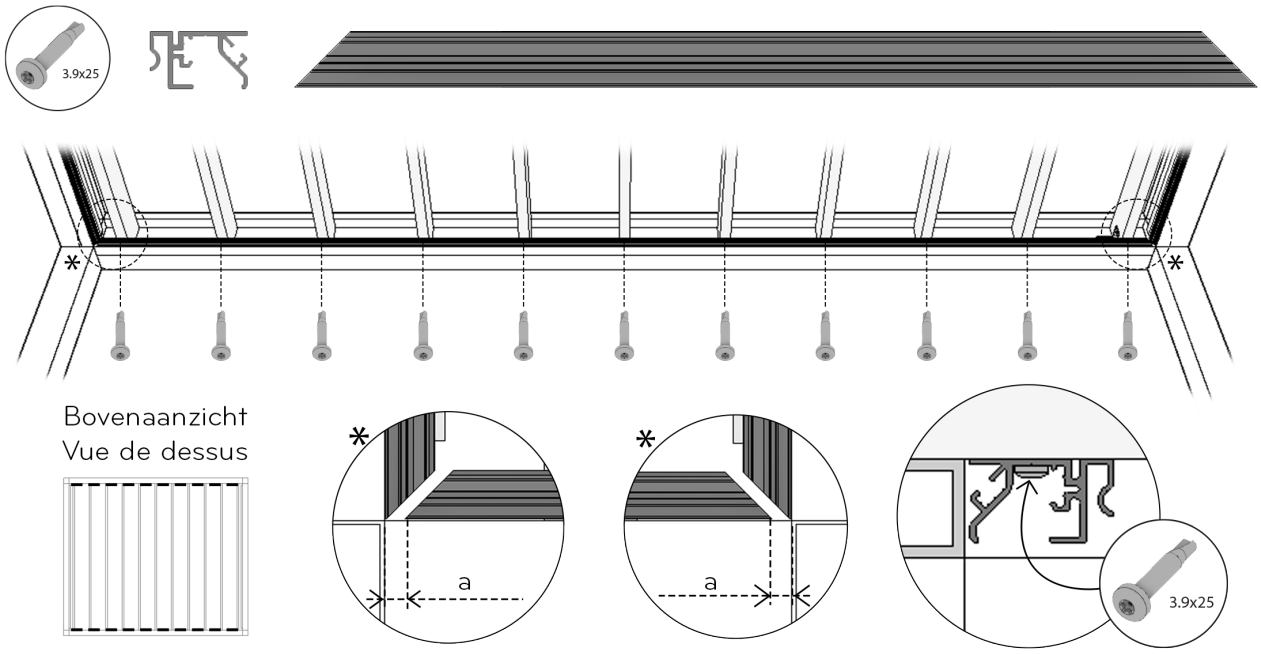

04 LANGSKANT TYPE 2 - CÔTÉ LONGITUDINALE TYPE 2

Afmeting - Dimension a = 15mm

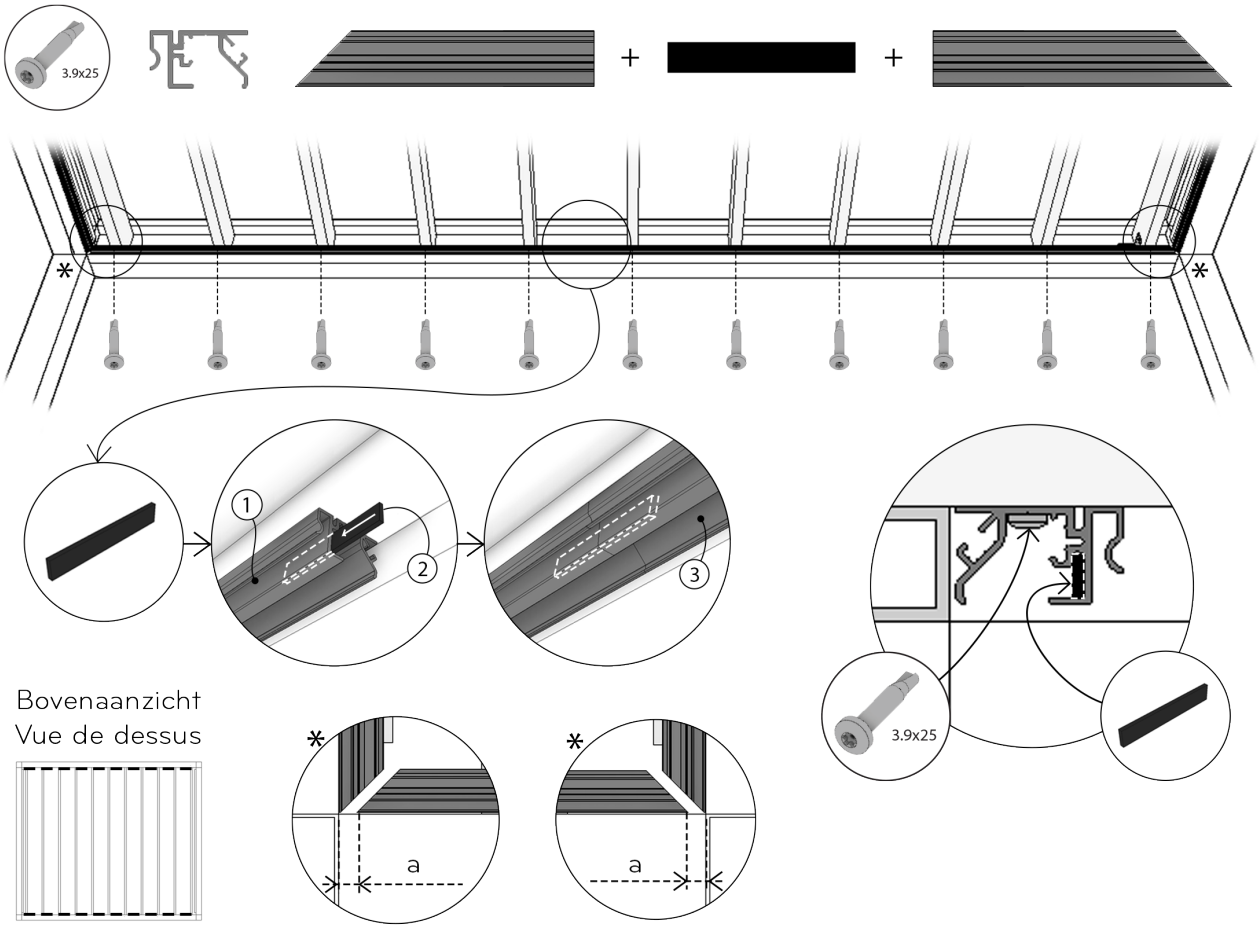

05

LED VERLICHTING
ÉCLAIRAGE LED

⚠ Langskant **TYPE 1**
Côté longitudinale **TYPE 1**

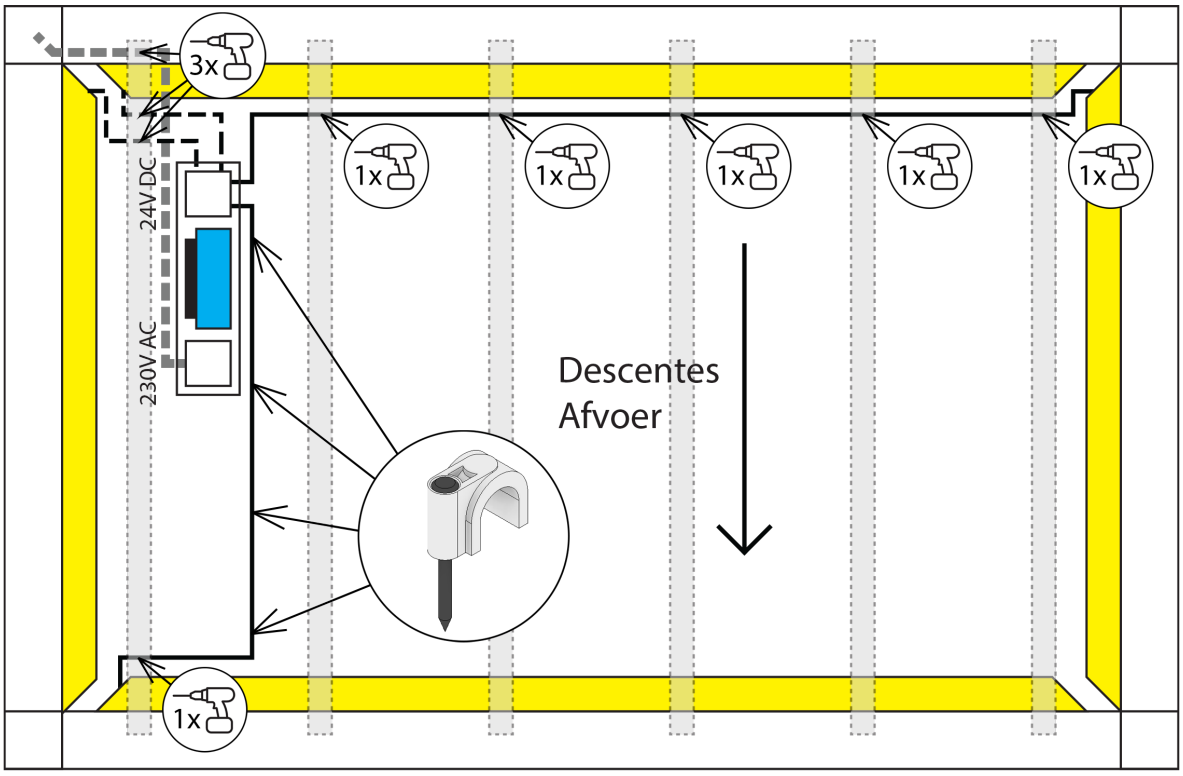

Kabel 230 VAC
Câble 230 VAC

Ledkabel 8 meter -
Câble de LED 8 meter

Keper
Chevron

3x 3 gaten boren
Percez 3 trous

Ledkabel 1 meter -
Câble de LED 1 meter

Eindprofiel met LED
Profile avec LED

1x 1 gat boren
Percez 1 trou

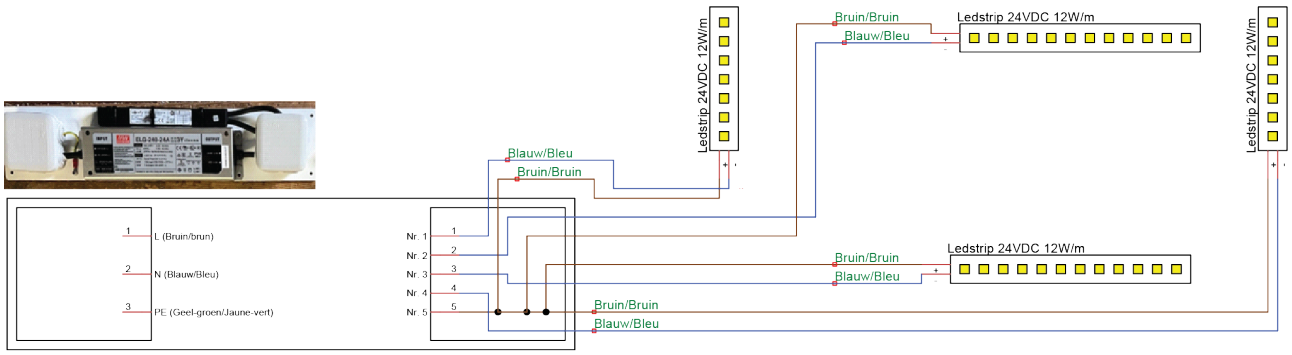

Boor met Ø10mm in het midden van de keper. Indien meerdere gaten, boor ze naast elkaar, niet boven elkaar. Wees voorzichtig bij het doortrekken van de kabels!

Percer de Ø10mm au centre du chevron. S'il y a plusieurs trous, percez-les les uns à côté des autres et non les uns au-dessus des autres. Soyez prudent lorsque vous faites passer les câbles!

Afstand nagelklemmen = 60 cm

Distance des attaches câble à clou = 60 cm

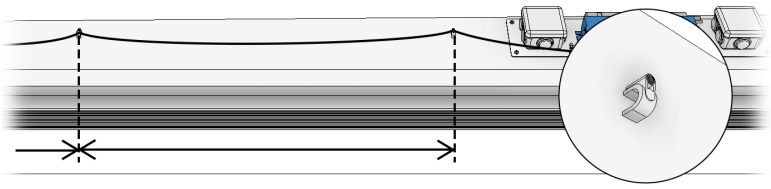

06 LED VERLICHTING
ÉCLAIRAGE LED

⚠ Langskant TYPE 2
Côté longitudinale TYPE 2

Het verschil met type 1 is dat de ledverlichting hier aan de langskanten bestaat uit 2 ledstrips die aaneengeschakeld moeten worden in een aftakdoos.

La différence avec le type 1 est que l'éclairage LED sur les côtés longitudinaux est constitué de 2 bandes LED qui doivent être reliées entre elles dans un boîte de jonction.

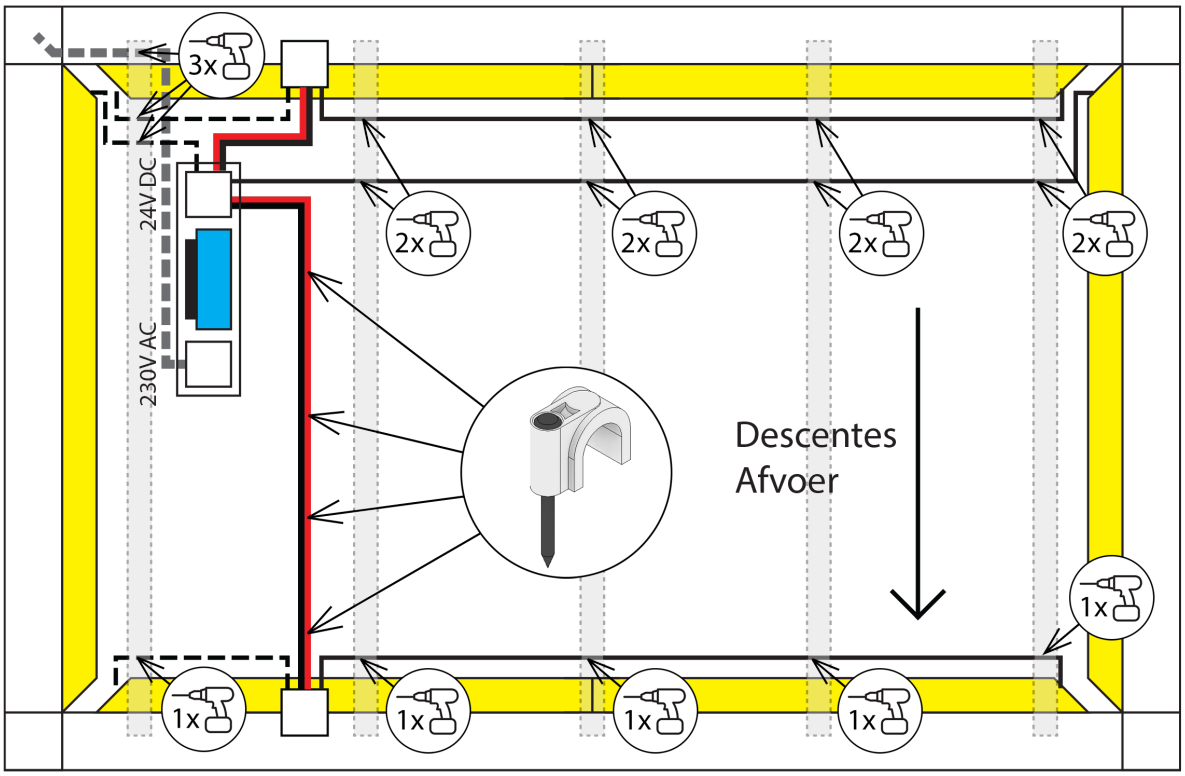

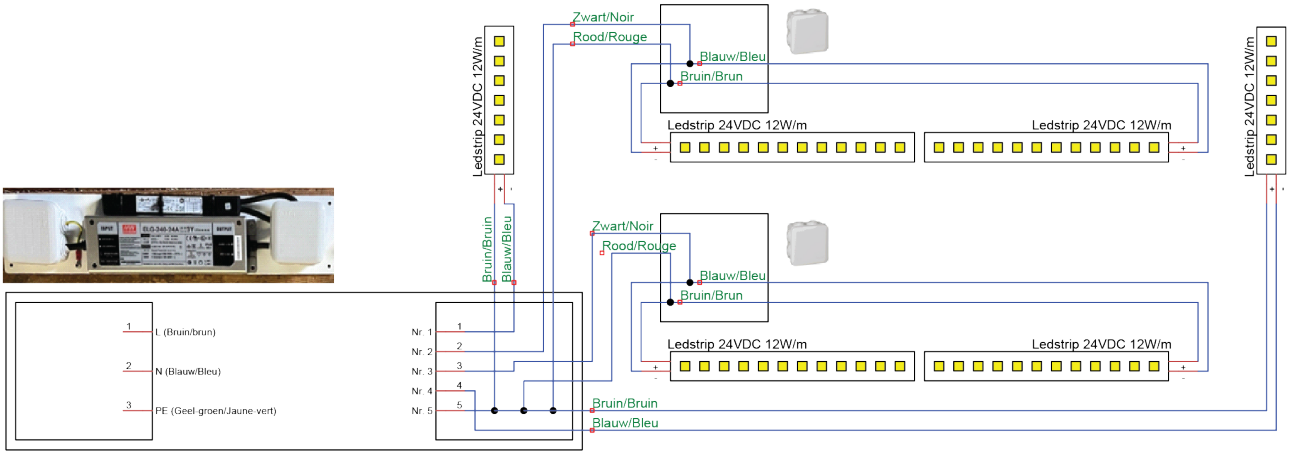

Boor met Ø10mm in het midden van de keper. Indien meerdere gaten, boor ze naast elkaar, niet boven elkaar. Wees voorzichtig bij het doortrekken van de kabels!

Percer de Ø10mm au centre du chevron. S'il y a plusieurs trous, percez-les les uns à côté des autres et non les uns au-dessus des autres. Soyez prudent lorsque vous faites passer les câbles!

Afstand nagelklemmen = 60 cm

Distance des attaches câble à clou = 60 cm

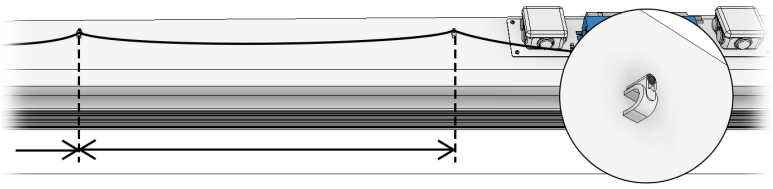

07 VERBINDING LED KABELS langskanten type 2
CONNEXION DES CÂBLES LED côté longitudinale type 2

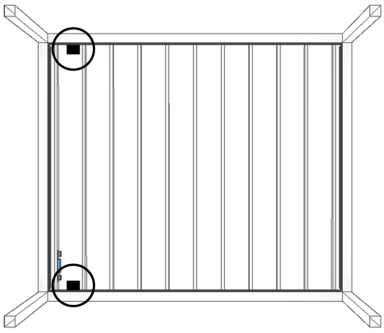

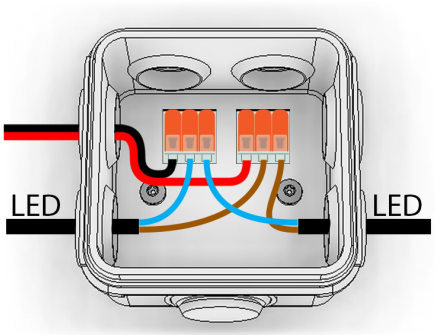

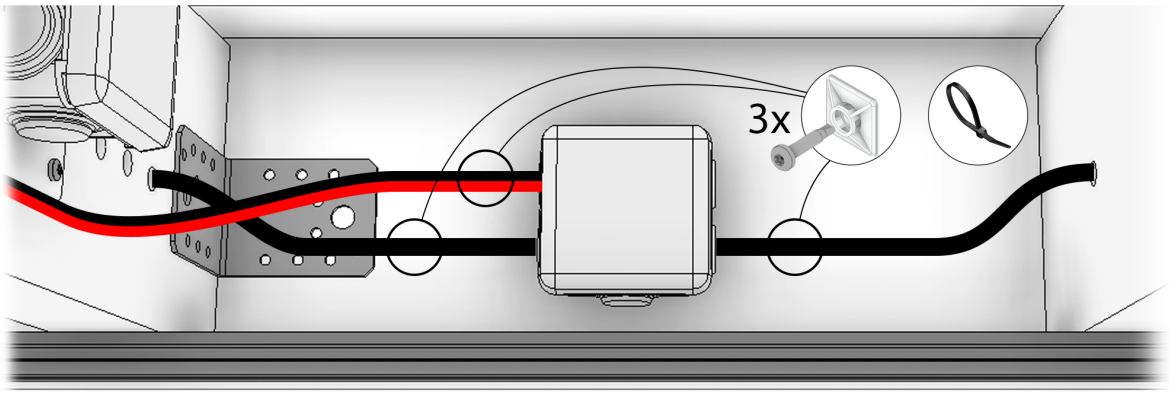

08 TESTEN LED VERLICHTING - TEST DE L'ÉCLAIRAGE LED

Volledig oplichten:
Druk kort op de op toets.

Volledig uitschakelen:
Druk kort op de neer toets.

Gedimd oplichten:
Druk lang op de op toets.

Gedimd uitschakelen:
Druk kort op de neer toets.

Eclairage complet :
appuyer brièvement sur la touche.

Eteindre complètement:
appuyez brièvement sur le bouton bas.

Éclairage tamisé :
Appuyez sur le bouton et maintenez-le enfoncé.

Extinction en mode dégradé : Appuyez brièvement sur le bouton bas.

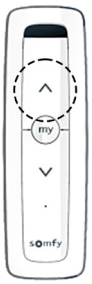

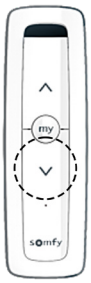

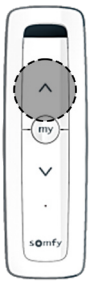

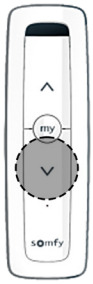

Steek de kabels van de ledstrips bij installatie weg in het onderdak.

Lors de l'installation, cachez les câbles des bandes LED dans le toit

4.3 RAILPROFIELEN - PROFIL DE RAIL

01

ONDERDELEN DETAIL - DÉTAIL DES PIÈCES

De eindrail en de ingekorte rail zijn reeds door Exterior Living op maat gezaagd.
Le rail au bout et le rail raccourci ont déjà été sciés sur mesure par Exterior Living.

Zelfboorschroef 3.9x25
Vis autoperceuse 3,9x25

Eindrail [412mm - 346mm]
Rail au bout [412mm - 346mm]

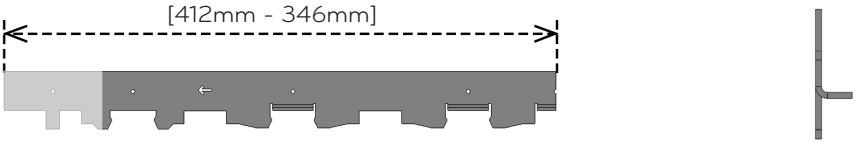

Volledige rail [1834mm]
rail complet [1834mm]

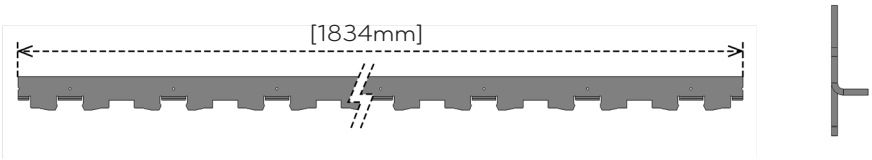

Volledige rail [917mm]
rail complet [917mm]

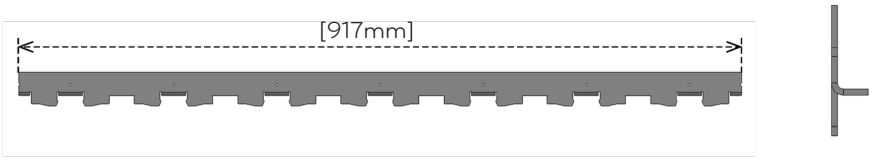

Ingekorte rail [131mm - 786mm]
Rail raccourci [131mm - 786mm]

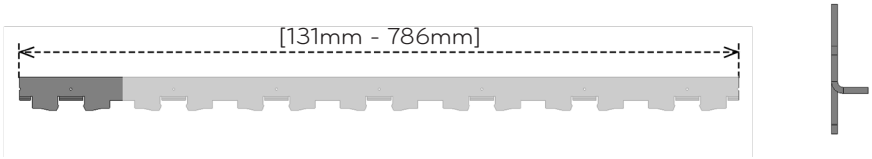

BREEDTETABEL - TABLEAU DES LARGEURS

Breedte van het onderdak / largeur du plafond	Samestelling van de rails / Composition des rails
[1671mm - 1802mm]	
[1803mm - 2587mm]	
[2588mm - 2718mm]	
[2719mm - 3504mm]	
[3505mm - 3635mm]	
[3636mm - 4421mm]	
[4422mm - 4502mm]	

RAILS EERSTE KEPER - RAILS PREMIER CHEVRON

02 EERSTE EINDRAIL EERSTE KEPER - PREMIER RAIL DE BORD PREMIER CHEVRON

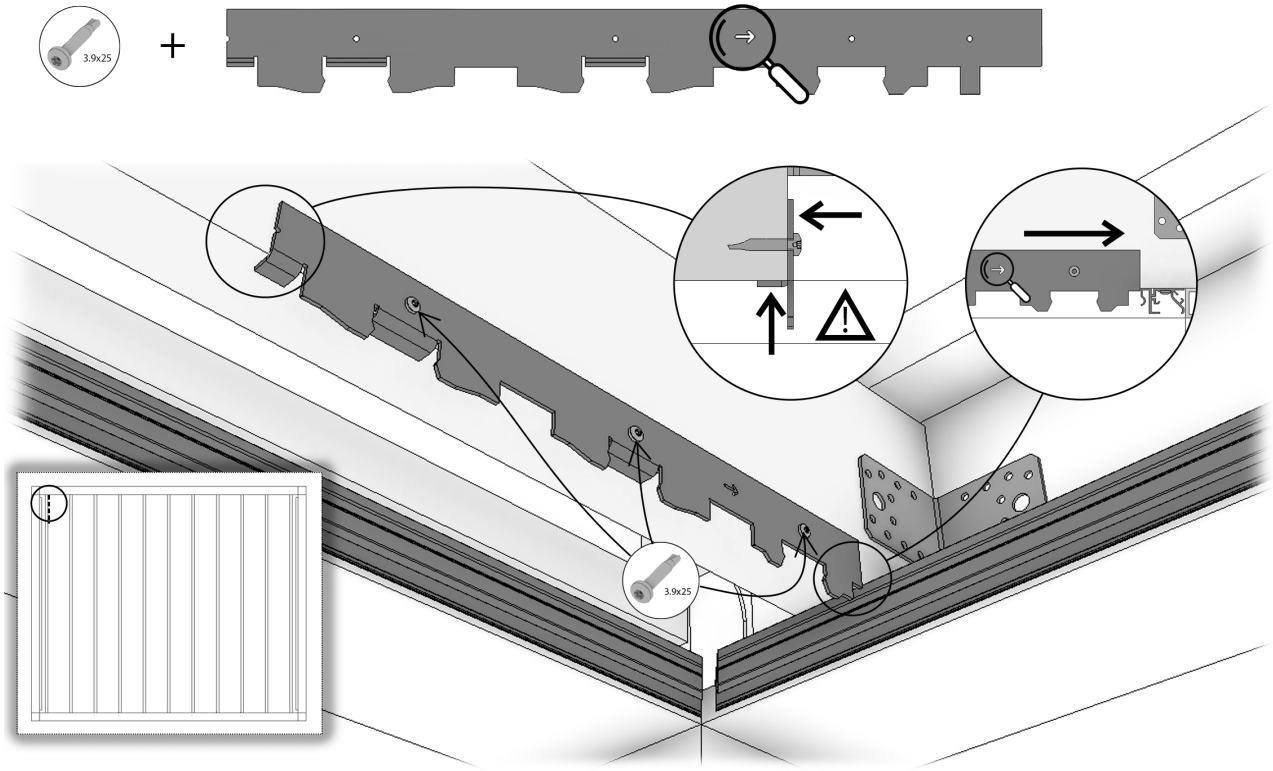

03 TUSSENRAILS EERSTE KEPERS - AUTRE RAILS PREMIER CHEVRON

⚠ Let erop dat de rails gelijk geïnstalleerd worden.

⚠ Assurez-vous que les rails sont installés à la même hauteur.

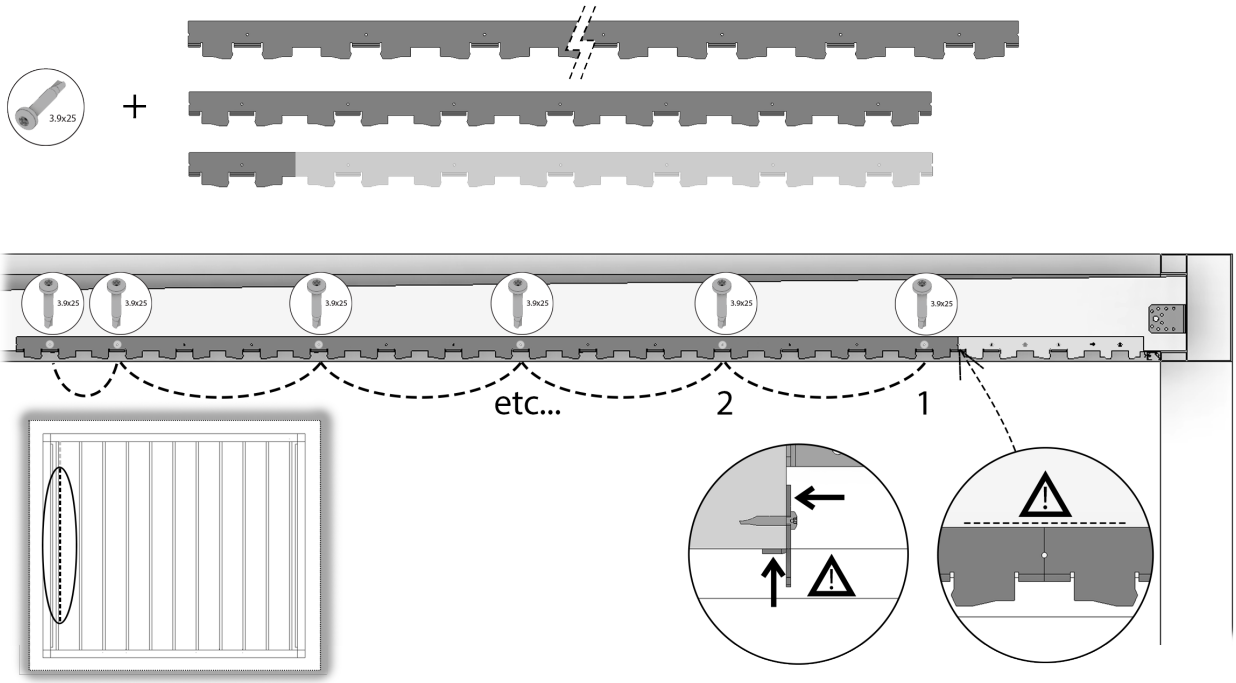

04 LAATSTE EINDRAIL EERSTE KEPER - DERNIER RAIL PREMIER CHEVRON

De rail wordt nu omgedraaid geïnstalleerd. Let op de detailzichten.

Le rail est installé à l'envers à cette étape. Faites attention aux vues détaillées.

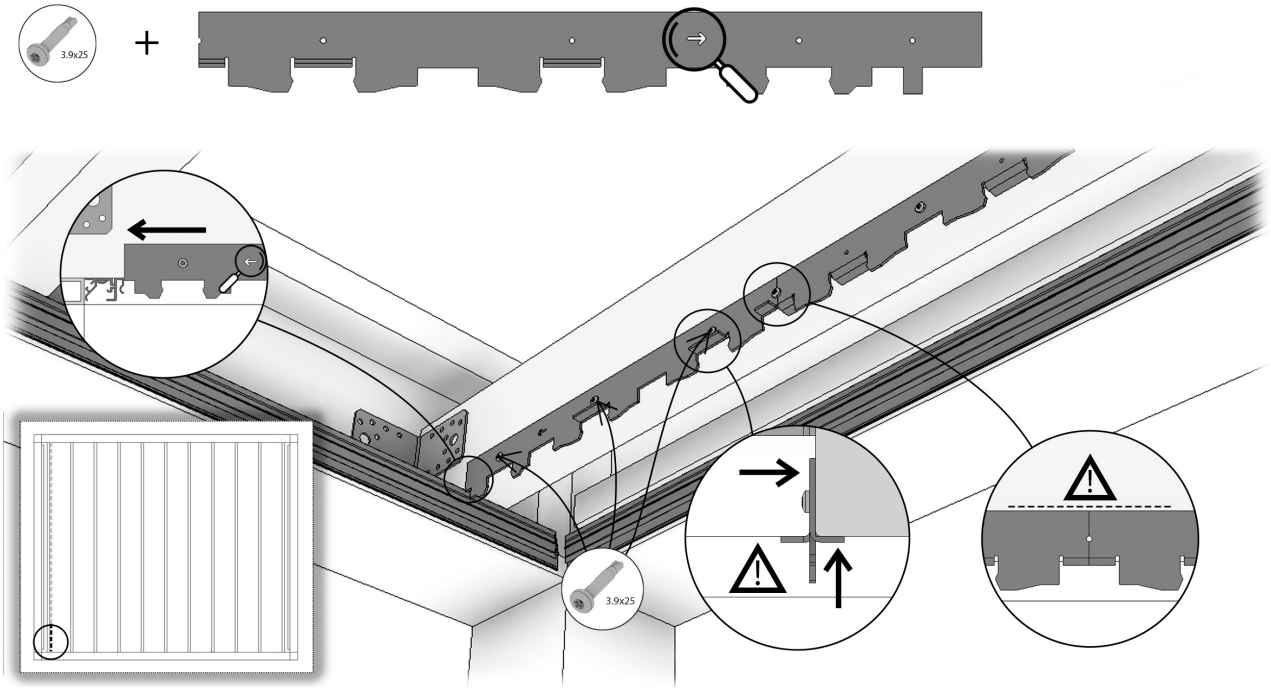

RAILS LAATSTE KEPER - RAILS DERNIER CHEVRON

05 EERSTE EINDRAIL LAATSTE KEPER - PREMIER RAIL DE BORD DERNIER CHEVRON

De rail wordt nu omgedraaid geïnstalleerd. Let op de detailzichten.

Le rail est installé à l'envers à cette étape. Faites attention aux vues détaillées.

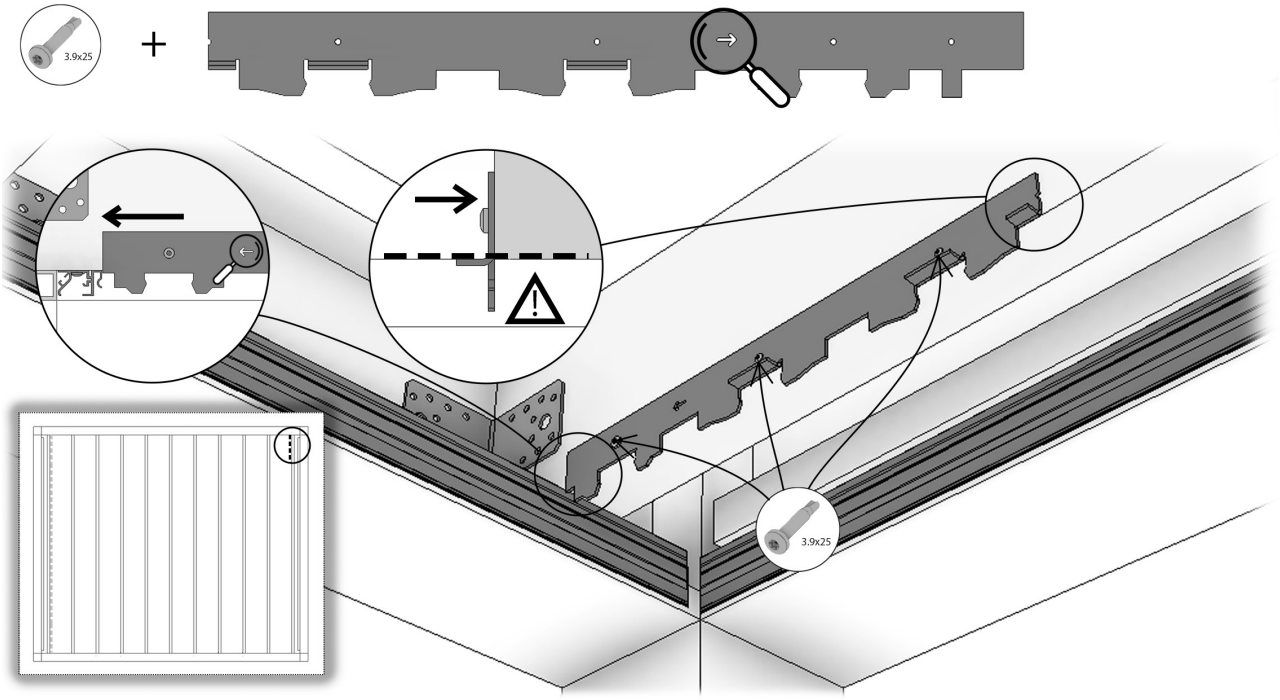

06 TUSSENRAILS LAATSTE KEPER - AUTRE RAILS DERNIER CHEVRON

⚠ Let erop dat de rails gelijk geïnstalleerd worden.

⚠ Assurez-vous que les rails sont installés à la même hauteur.

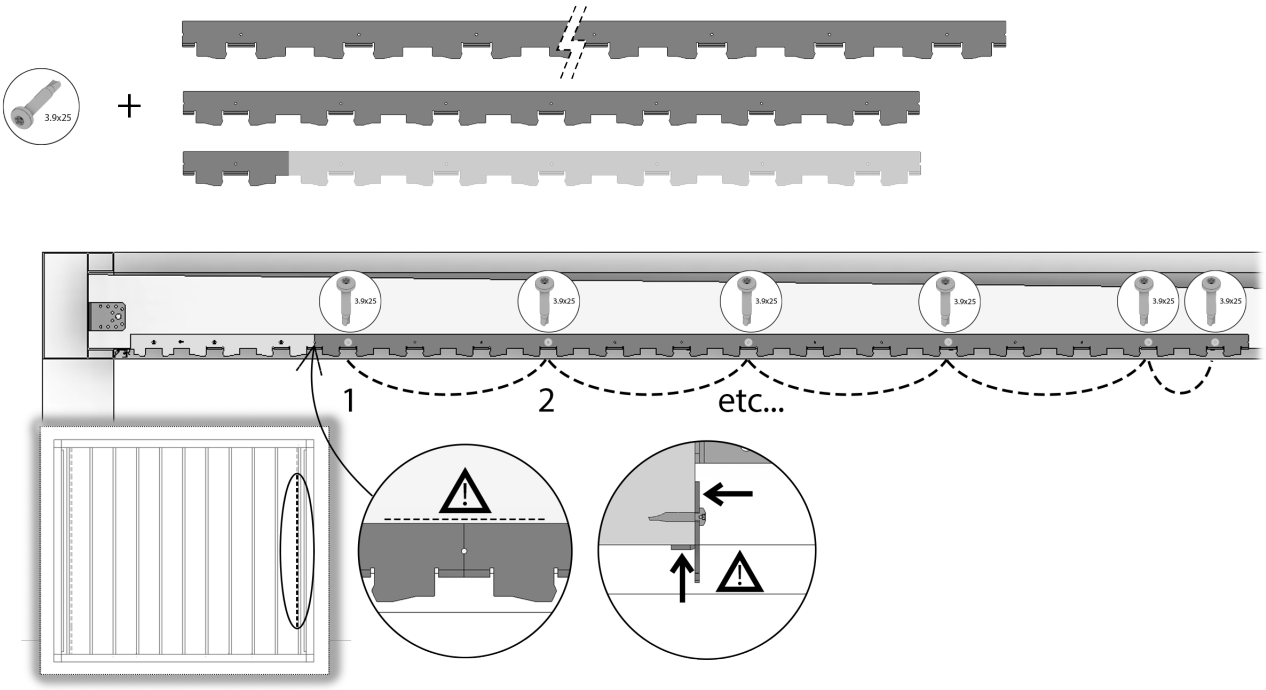

07 LAATSTE RAIL LAATSTE KEPER - DERNIER RAIL DERNIER CHEVRON

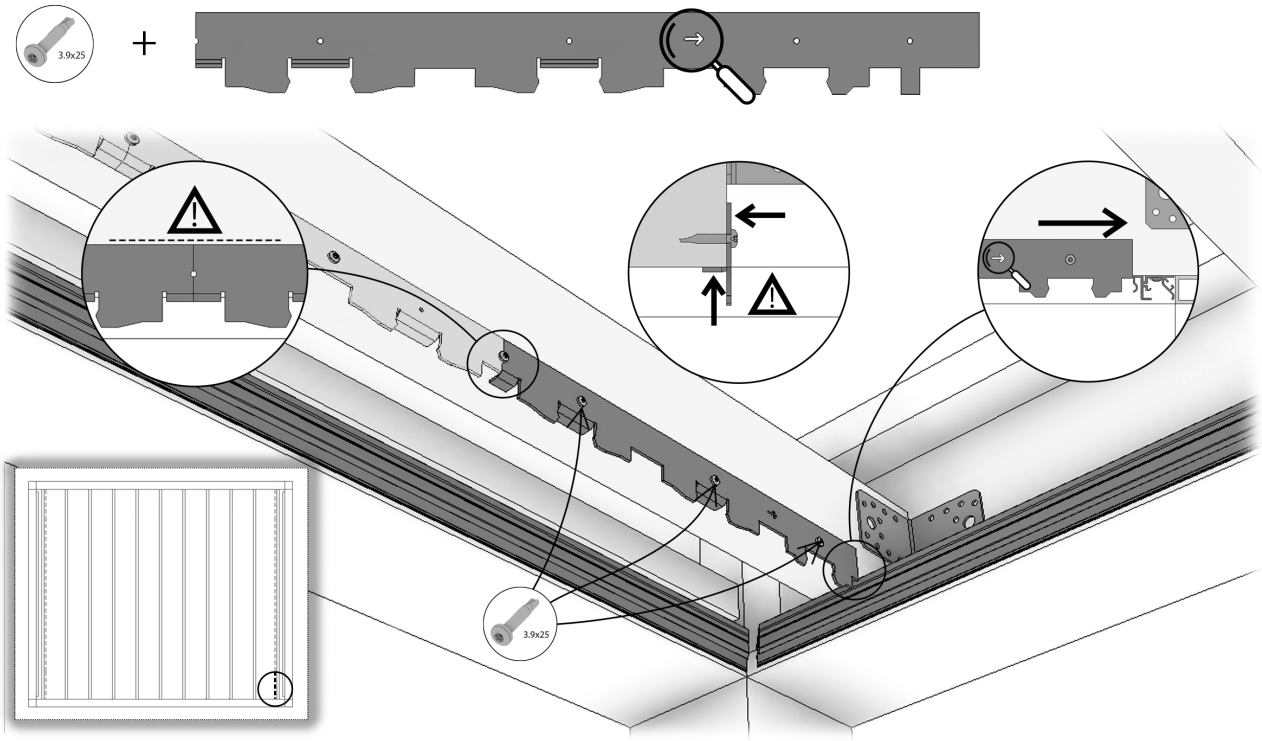

08 REFERENTIELIJNEN ANDERE RAILS - LIGNES DE RÉFÉRENCE AUTRES RAILS

Montage tip:
Trek referentielijnen tussen de rails op de tussenkepers met een smetkoord. Dit is een handige controle bij het installeren van de rails op de tussenkepers.

Conseil de montage:
Tracez des lignes de référence sur les chevrons intermédiaires avec une ligne de craie. Il s'agit d'un contrôle supplémentaire lors de l'installation des rails sur les chevrons intermédiaires.

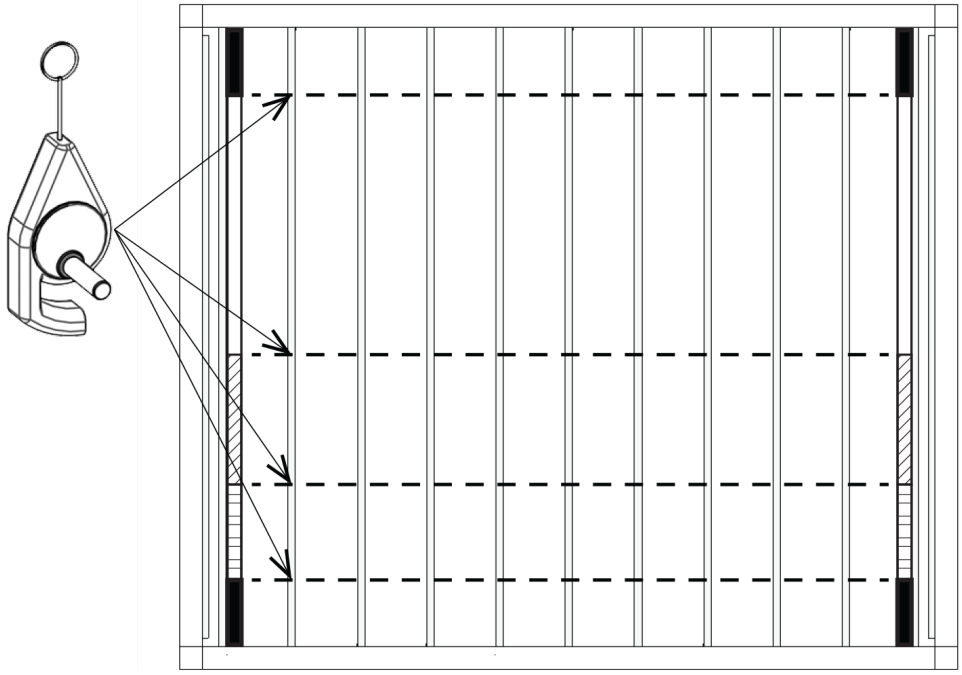

09 REST VAN DE RAILS - RESTE DES RAILS

Installeer op dezelfde methode de rails op de tussenkepers. Sla telkens een keper over bij het monteren van de overige rails. Er kan een even of oneven aantal kepers voorzien zijn in de constructie. Zie hieronder welke kepers van rails voorzien moeten worden.

Installez les rails sur les chevrons en utilisant la même méthode. Sautez un chevron à chaque fois lors de l'installation des autres rails. Un nombre pair ou impair de chevrons peut être prévu dans la construction. Voyez ci-dessous quels chevrons doivent être équipés de rails.

Even aantal kepers
nombre pair de chevrons

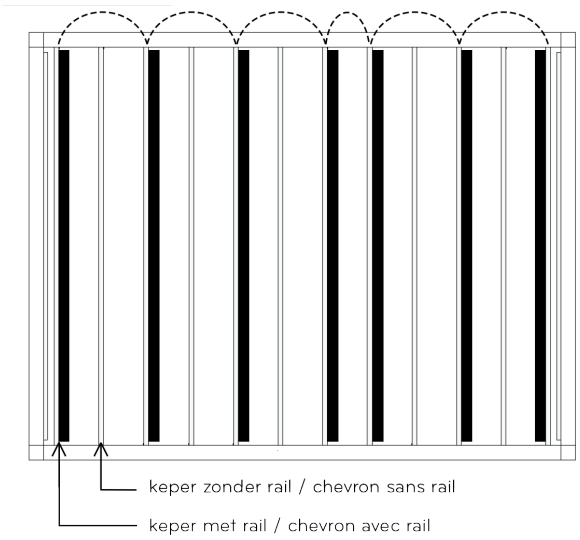

Oneven aantal kepers
Nombre impair de chevrons

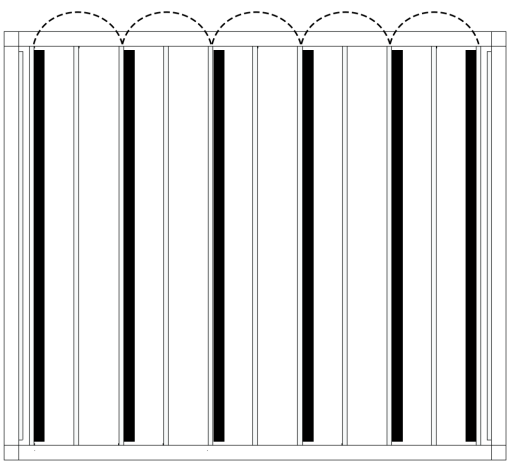

4.4 PLANKEN - PLANCHETTES

01 KLIKPRINCIPE - PRINCIPE CLIC

OPGELET! / ATTENTION!
Zie stap 9 en hoe planken in wildverband aaneengeschakeld worden.
Voir l'étape 9 et 10 pour savoir comment les planchettes sont connectées en appareillage aléatoire.

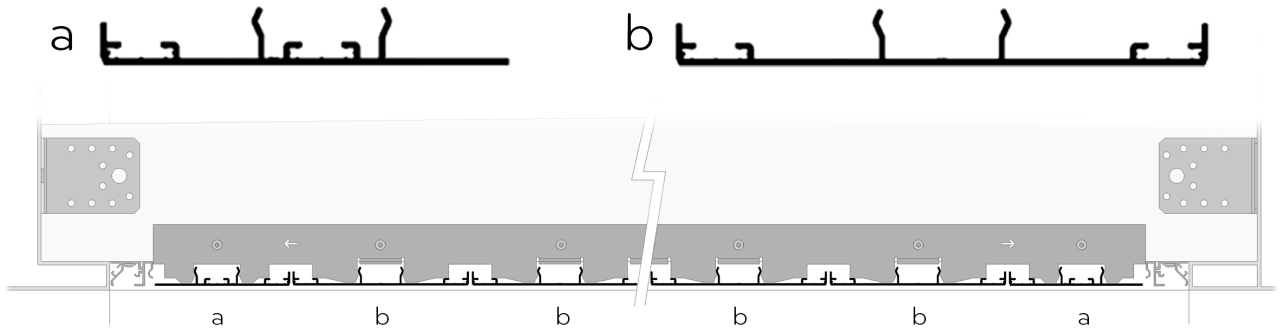

02 EERSTE EINDPLANK - PREMIÈRE PLANCHETTE DE BORD

Afmeting - Dimension a = 8mm

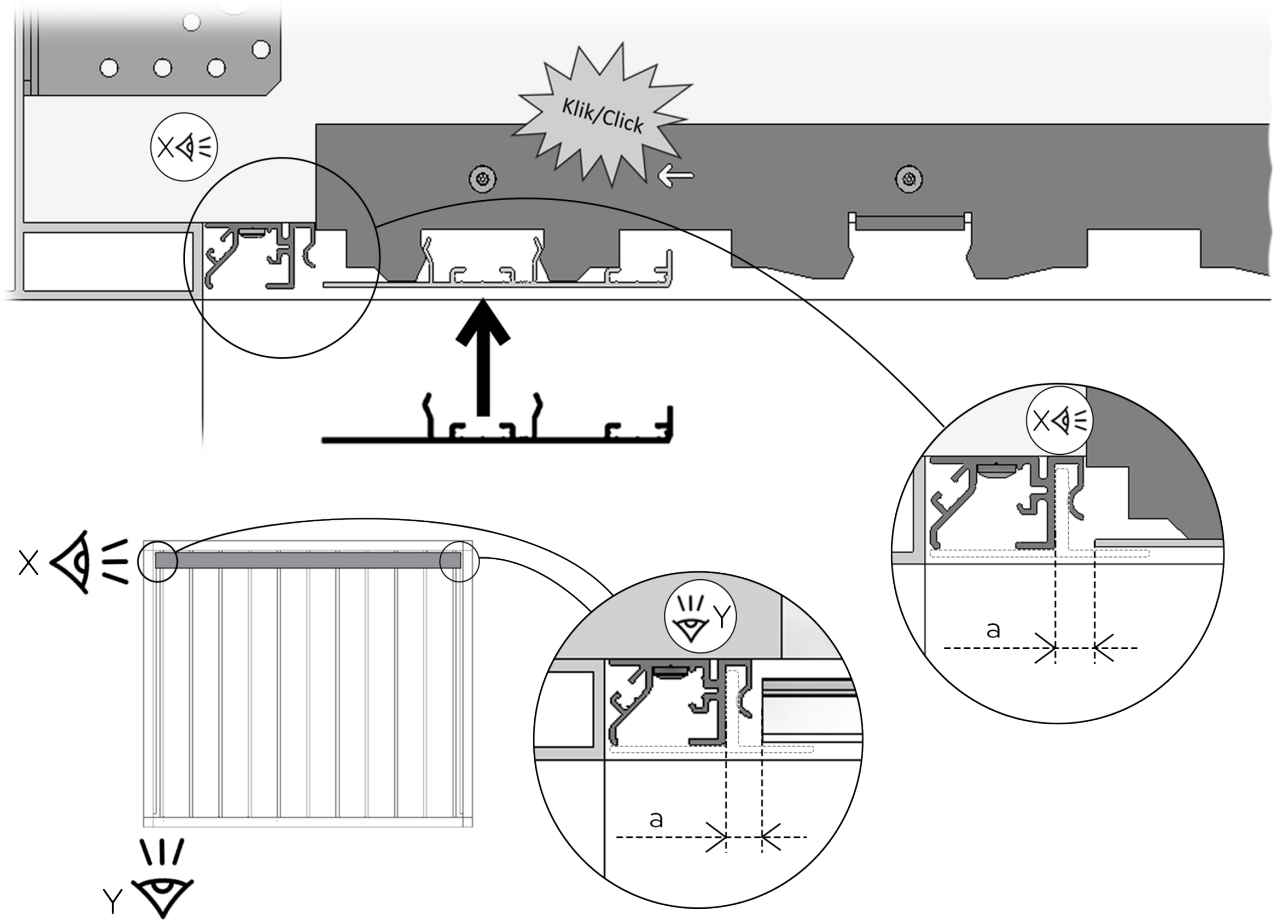

03 NORMALE PLANKEN - PLANCHETTES NORMALES

Afmeting - Dimension a = 8mm

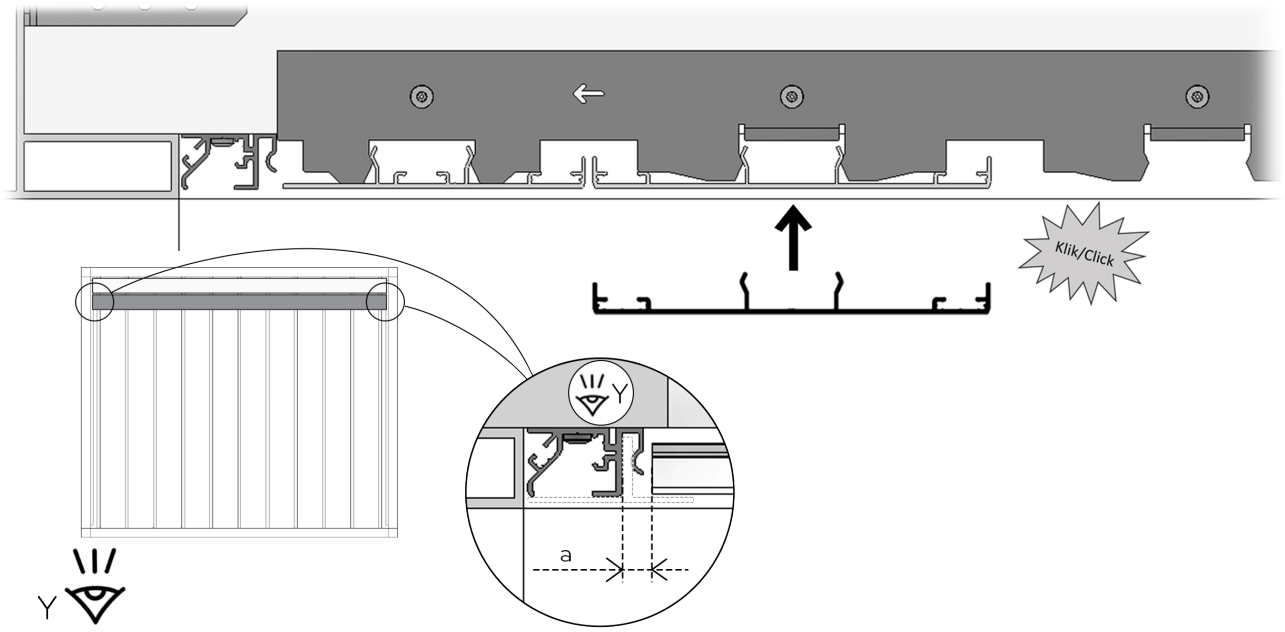

04 ANTI-TRAP CLIPS - ANTI-DÉNIVELÉ CLIPS

⚠ Tussen de rails kan er bij de planken een niveauverschil zijn.

Montage methode

1) Monteer een plank.
2) Controleer vanop een afstand visueel het niveau van de planken.
3) Monteer een clips indien het niveau niet gelijk is.

⚠ Il peut y avoir une différence de niveau entre les rails et les planchettes.

Méthode de montage

1) Installez une planchette.
2) Vérifiez visuellement le niveau des planches à distance.
3) Installez des clips si le niveau n'est pas le même.

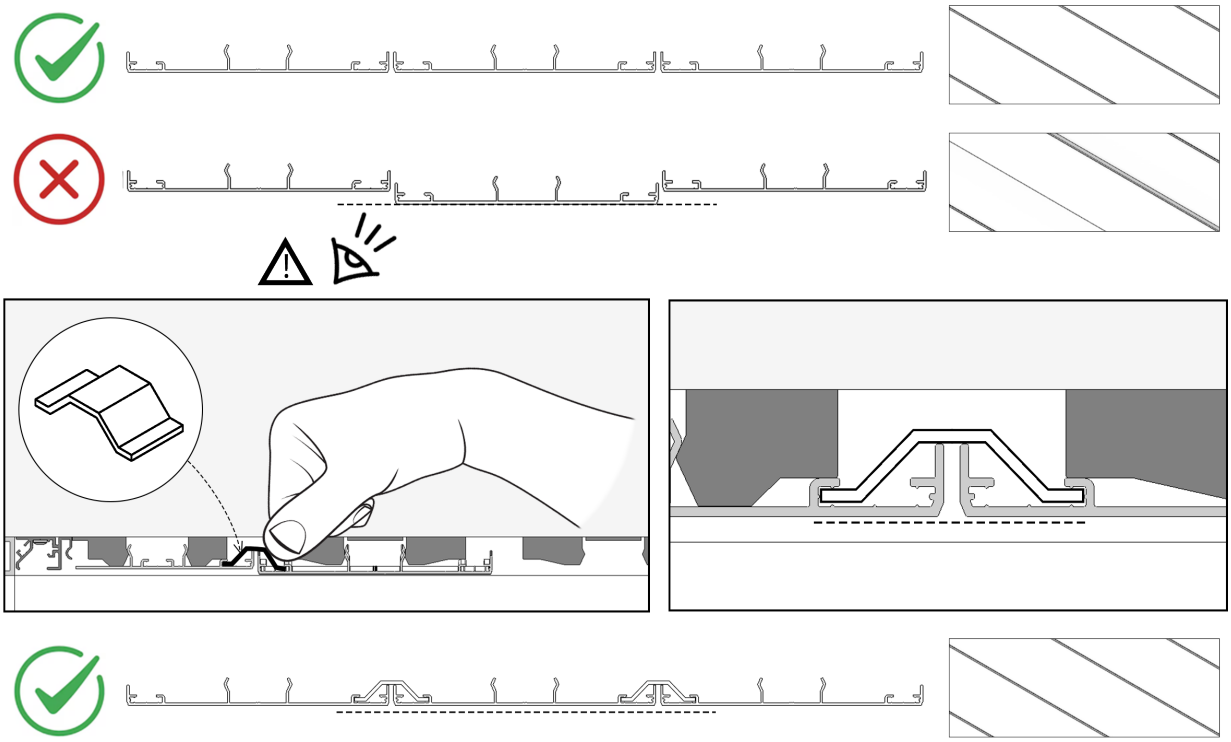

05 LAATSTE EINDPLANK - DERNIÈRE PLANCHETTE DE BORD

Montage methode
Monteer de plank voorlopig op 60mm van de rand en klik de plank maar vast in 2 rails, desnoods in 3 rails.

Méthode de montage:
Montez temporairement la planchette à 60 mm du bord et encliquetez l'étagère sur 2 rails, ou 3 rails si nécessaire.

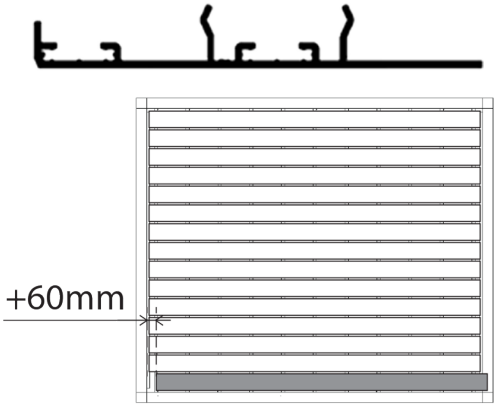

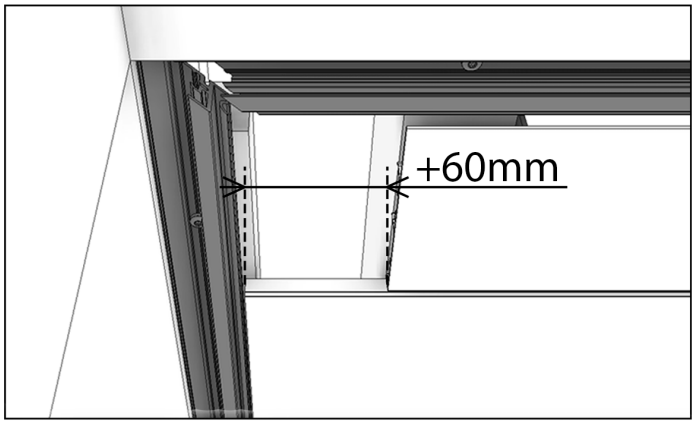

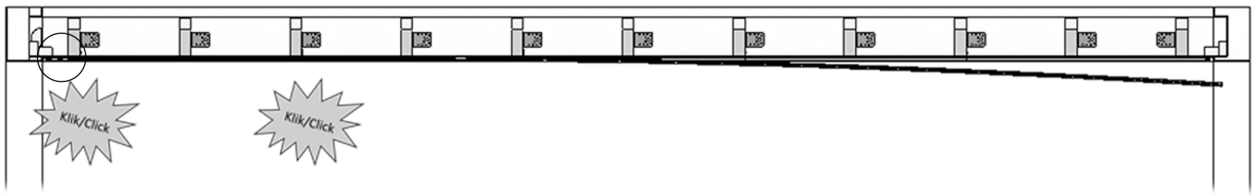

06 ANTI-TRAP CLIPS LAATSTE EINDPLANK - ANTI-DÉNIVELÉ CLIPS DERNIÈRE PLANCHETTE DE BORD

Aantal clipsen: $\frac{\text{Totale lengte aluminium onderdak}}{600\text{mm}}$

Nombre de clips: $\frac{\text{Longueur totale plafond aluminium}}{600\text{mm}}$

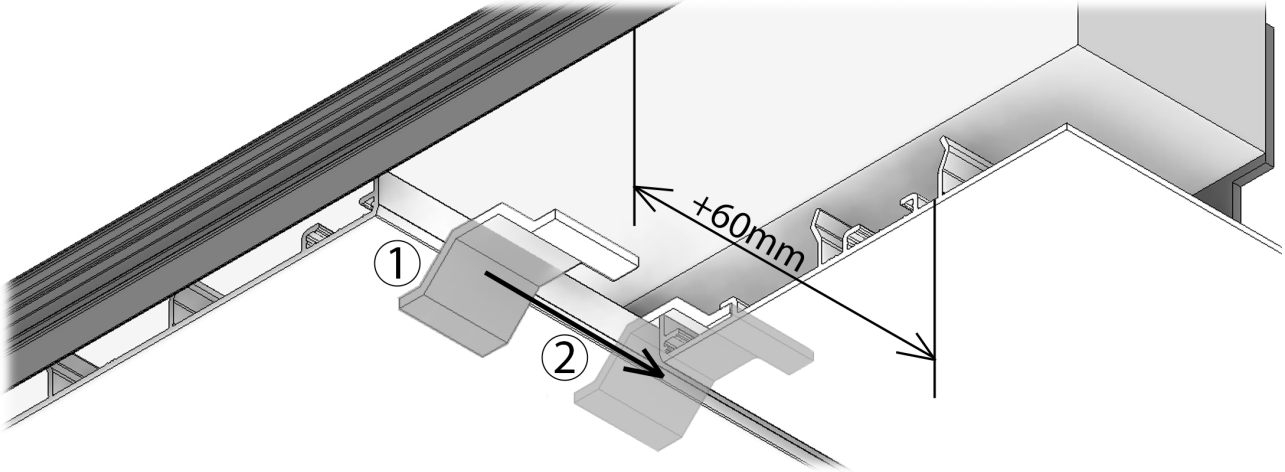

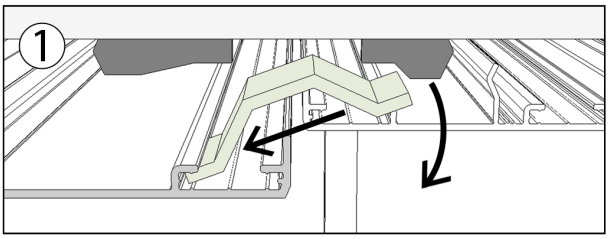

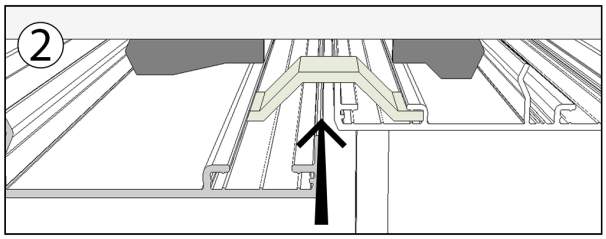

07 POSITIONEREN LAATSTE EINDPLANK - POSITIONNEMENT DERNIÈRE PLANCHETTE DE BORD

Montage methode

1) Verschuif de plank.
2) Klik de plank in de rest van de rails.

Méthode de montage:

1) Déplacez la planchette.
2) Cliquez la planchette dans le reste des rails.

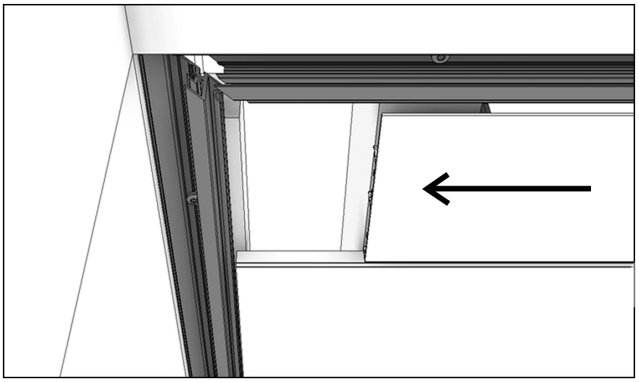

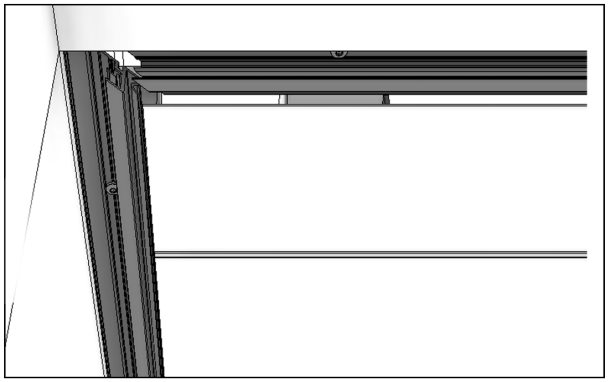

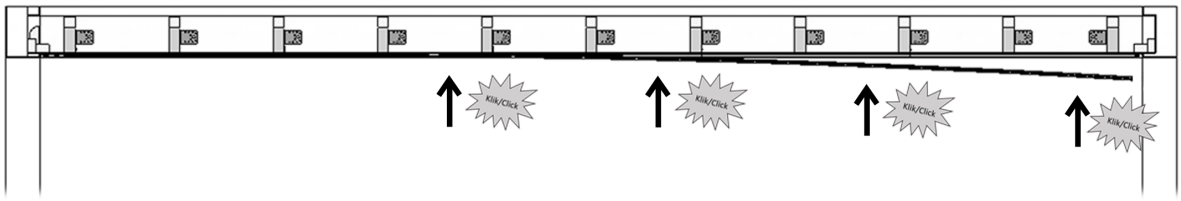

08 POSITIONEREN ANTI-TRAP CLIPS - POSITIONNEMENT ANTI-DÉNIVELÉ CLIPS

Montage methode

1) Steek een dun latje tussen de voeg achter de clips.
2) Verschuif de clips tot waar de planken eventueel niet op hetzelfde niveau zitten.

Méthode de montage:

1) Insérez une fine latte entre le joint derrière le clip.
2) Déplacez les clips là où les planchettes ne sont peut-être pas au même niveau.

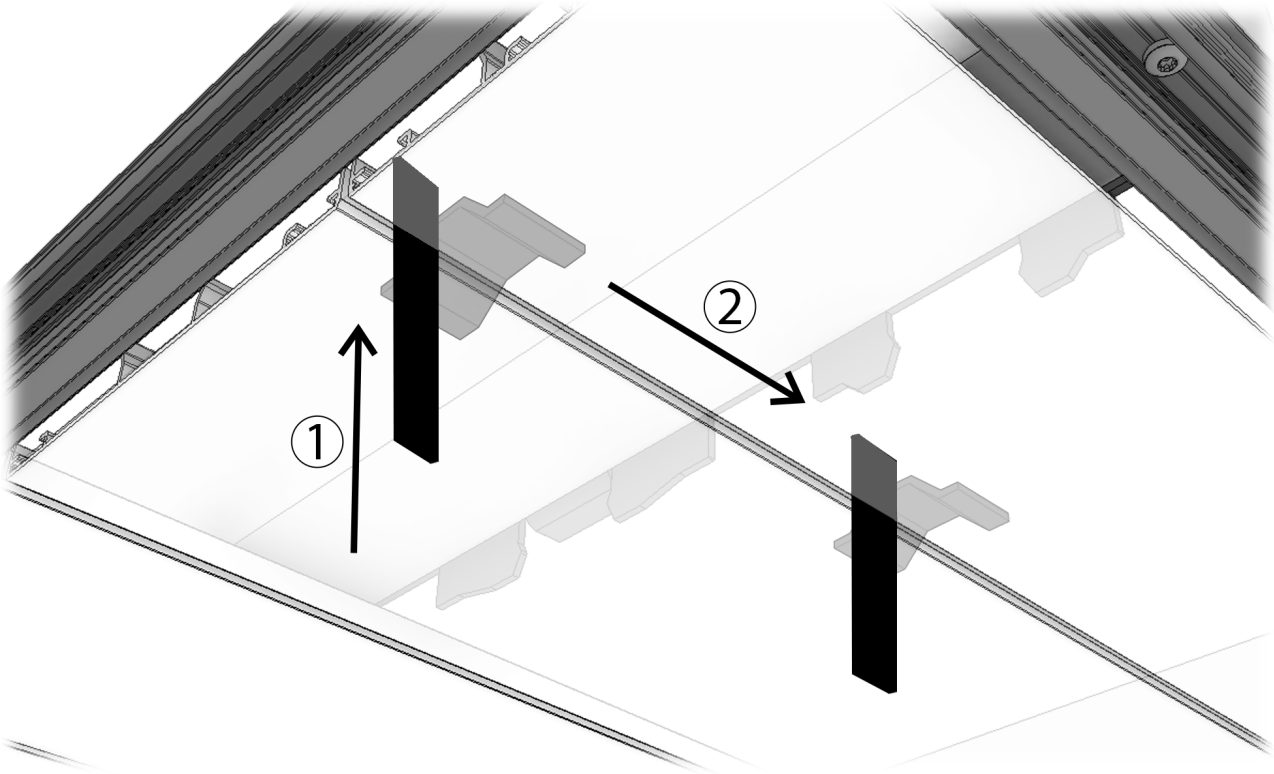

09 WILDVERBAND OVERZICHT - APPAREILLAGE ALÉATOIRE RÉSUME

Bij lange constructies wordt er wildverband voorzien. 3 of 4 segmenten. U krijgt daarvoor een maatwerkschema.

Pour les constructions longues, les planchettes sont prévu en appareillage aléatoire. 3 ou 4 segments. Vous recevrez pour cela un plan personnalisé.

1 segment / 1segment

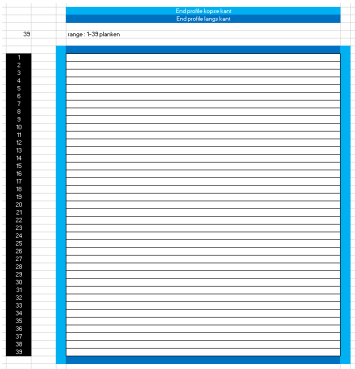

3 segmenten / 3 segments

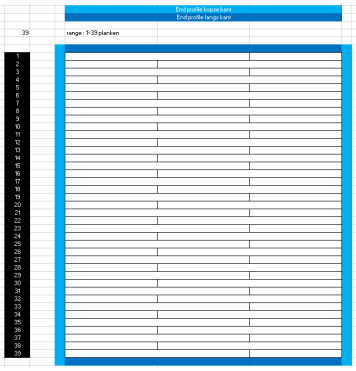

4 segmenten / 4 segment

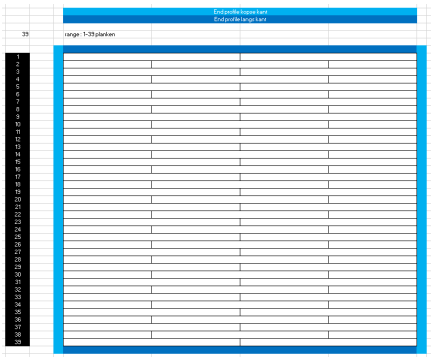

10 WILDVERBAND CONNECTIE - CONNEXION APPAREILLAGE ALÉATOIRE

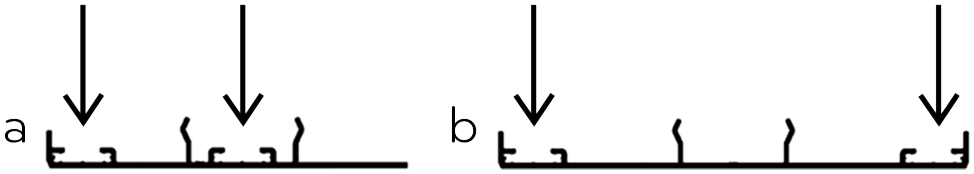

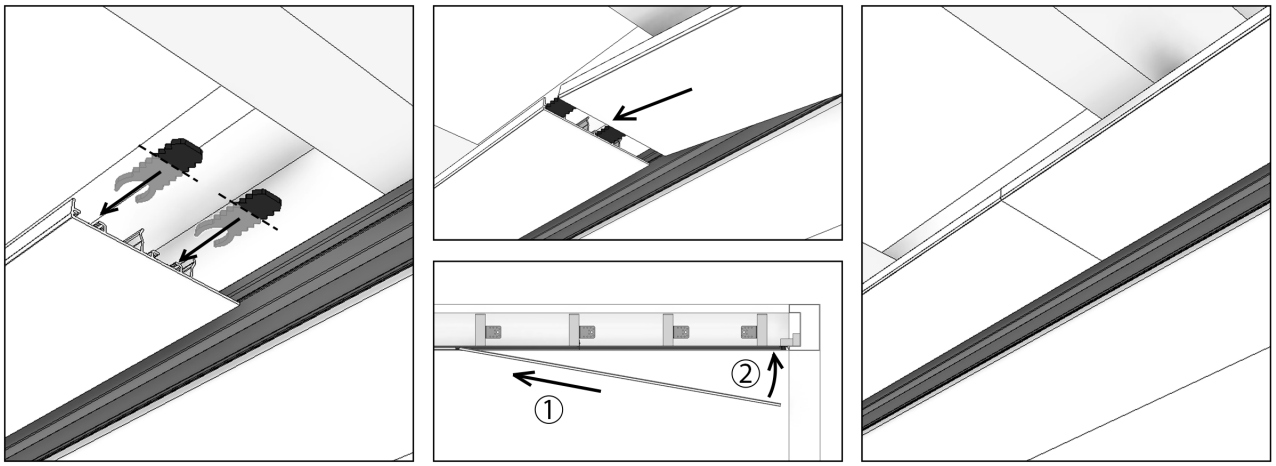

4.5 AFWERKCOVERS - CACHE DE FINITION

4.5.1 ZONDER LED - SANS LED

01 **COVER KOPSE KANTEN - CACHE CÔTÉ**

⚠ **Montage tip:**
Positioneer de cover eerst goed. Duw de cover er dan gelijmatig in het randprofiel. Zo blijft u zeker dat de cover juist gepositioneerd zal zijn.

⚠ **Conseil de montage:**
Positionnez d'abord correctement le cache de finition. Poussez ensuite uniformément le cache dans le profil de bord. De cette façon, vous pouvez être sûr que le cache sera correctement positionné.

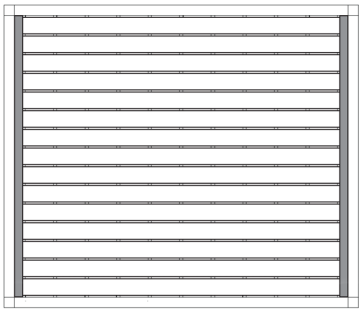

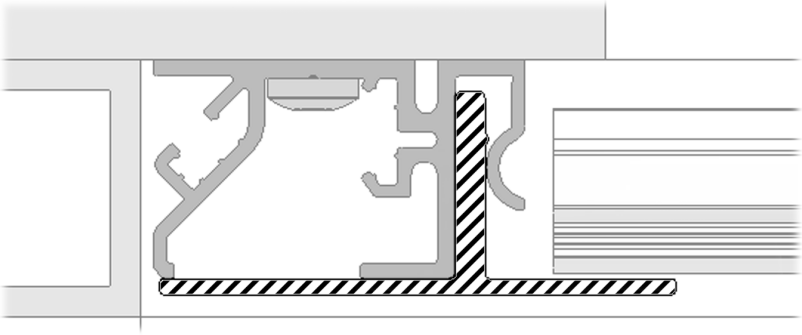

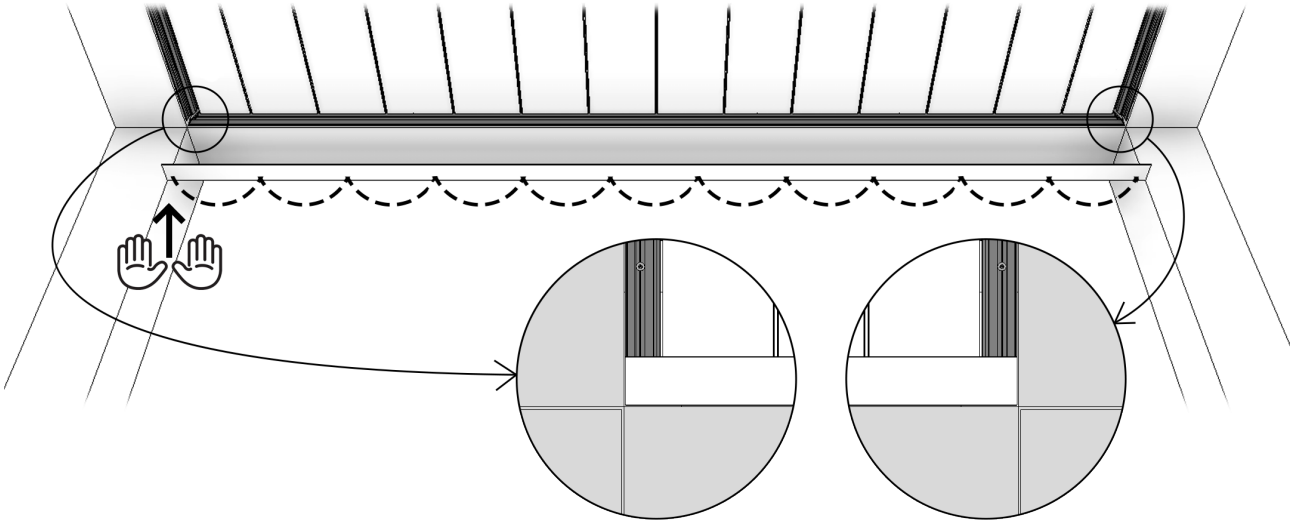

02 **COVER LANGSKANT - CACHE CÔTÉ LONGITUDINALE**

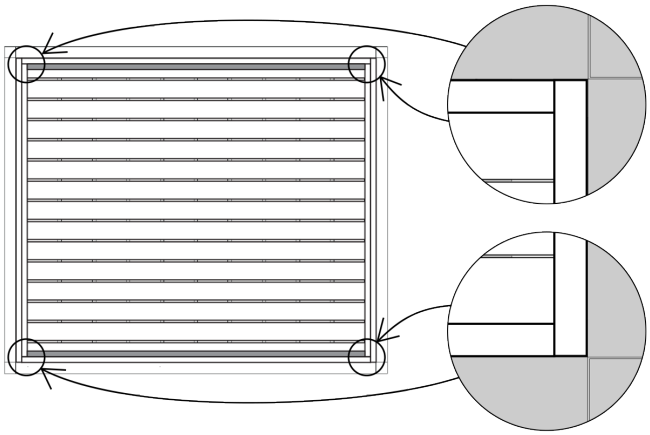

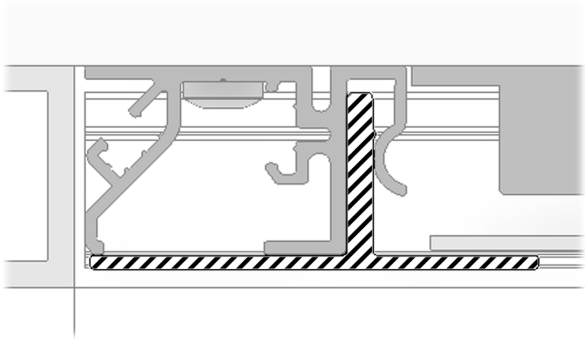

4.5.2 MET LED - AVEC LED

01 DIFFUSER KOPSE KANT - DIFFUSER CÔTÉ

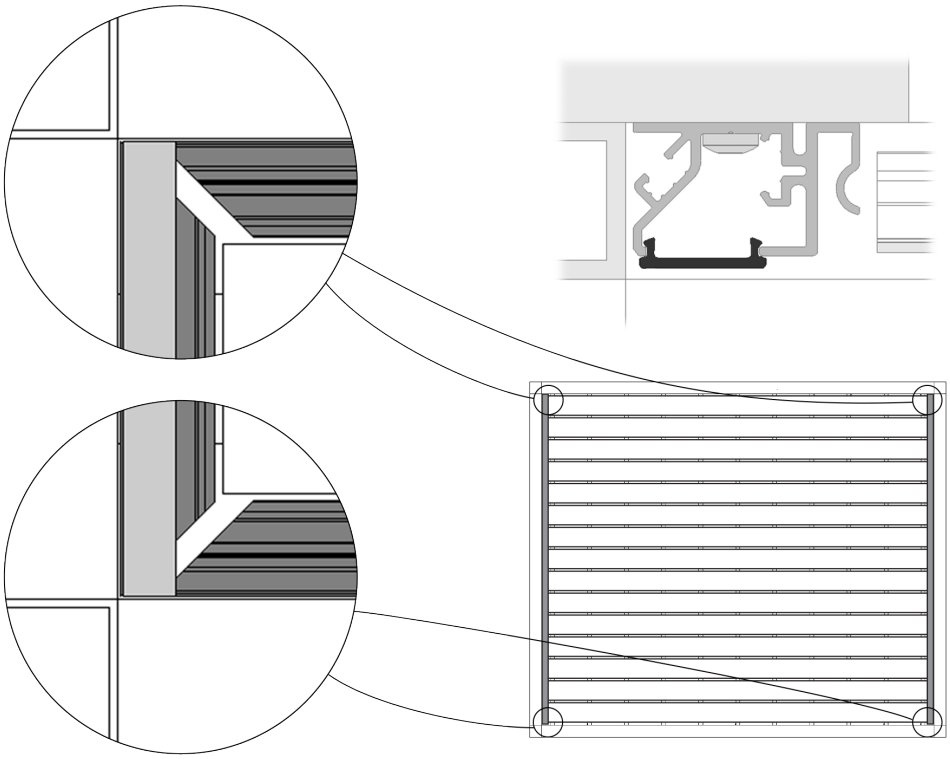

02 DIFFUSER LANGSKANT - CÔTÉ LONGITUDINALE

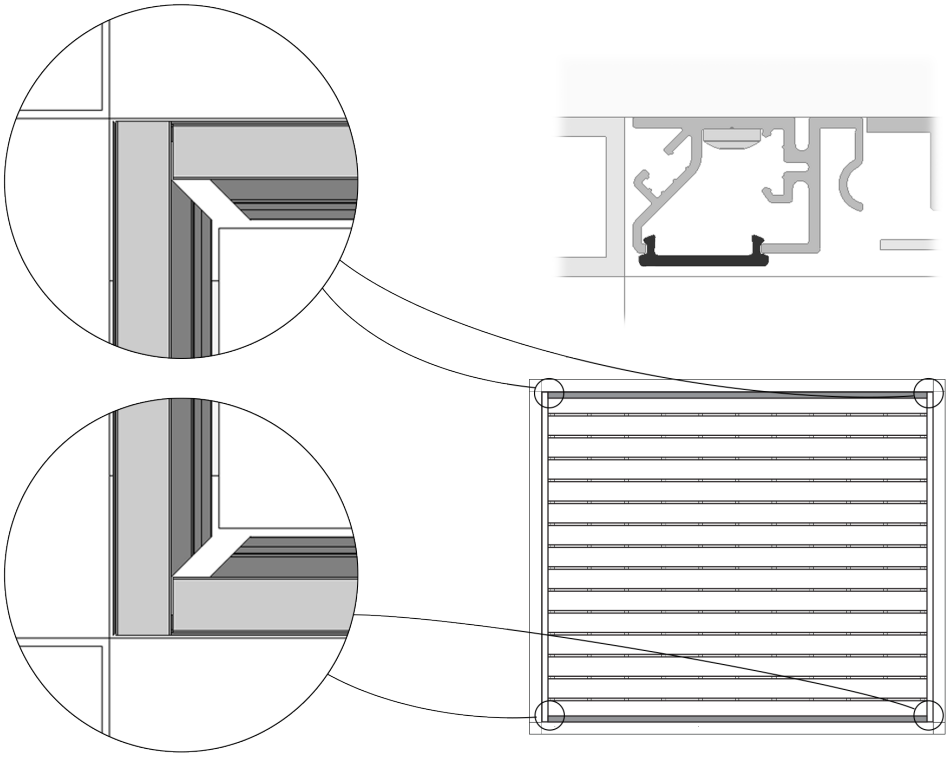

03 COVER KOPSE KANTEN - CACHE CÔTÉ

Montage tip:
Positioneer de cover eerst goed. Duw de cover er dan gelijmatig in het randprofiel. Zo blijft u zeker dat de cover juist gepositioneerd zal zijn.

Conseil de montage:
Positionnez d'abord correctement le cache de scie. Poussez ensuite uniformément le cache dans le profil de bord. De cette façon, vous pouvez être sûr que le cache sera correctement positionné.

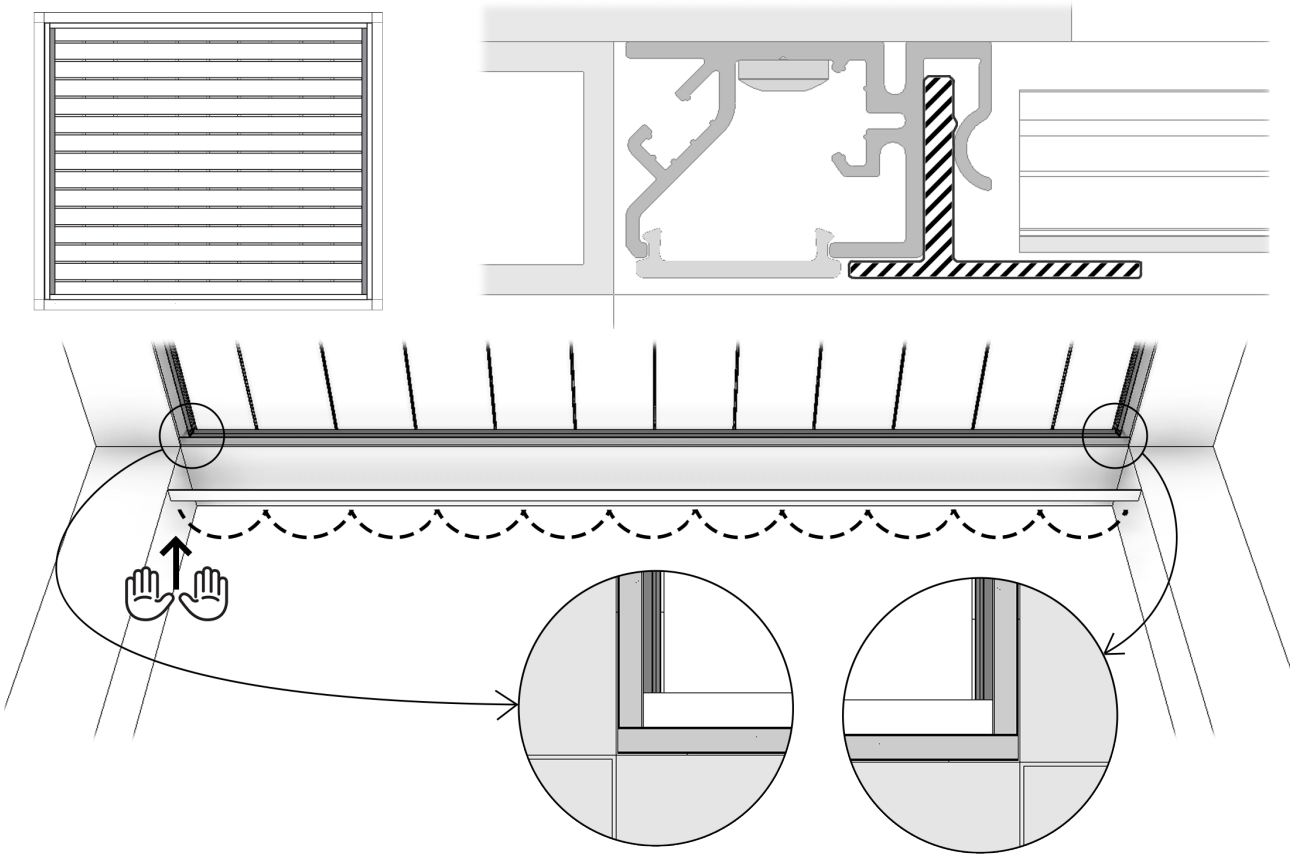

04 COVER LANGSKANT - CACHE CÔTÉ LONGITUDINALE

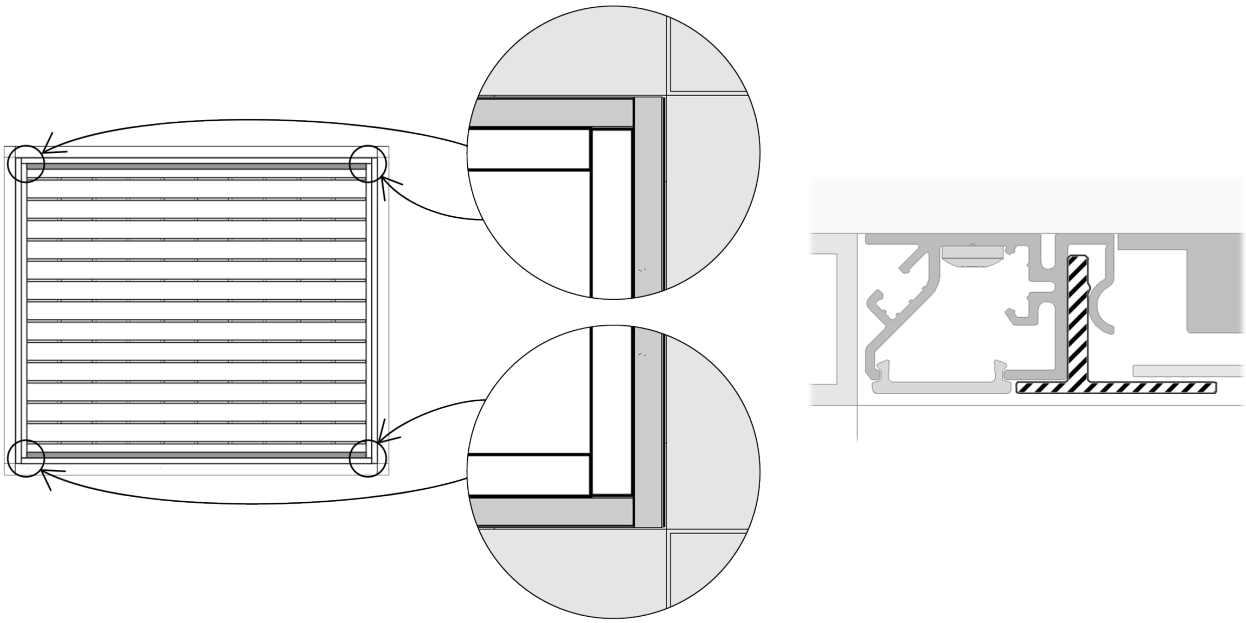

De installatie is compleet. - L'installation est complète.

05. NOTITIES - NOTES

EXTERIORLIVING
BY VALCKE

www.exteriorliving.be

Bruggesteenweg 245, B-8830 Gits
T +32 (0)51 21 13 48 - info@exteriorliving.be
www.exteriorliving.be

inspired by TACK GARDIVAL GARDIPOOL